Rastbolzen

Stahl / Edelstahl, mit Betätigungshebel, mit Außengewinde

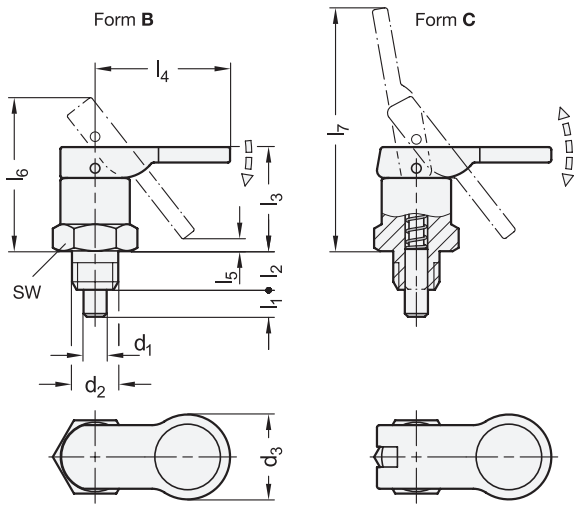

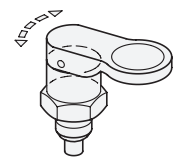

ROST FREI *

3 Form

B ohne Rastsperre
C mit Rastsperre

4 Kennzeichen

R Regelgewinde
F Feingewinde

1 d_1 Stift h9 Bohrung +0,08 +0,03	2 l_1	d_2 Kennzeichen R	d_2 Kennzeichen F	d_3	l_2	l_3	l_4	l_5 ≈	l_6 ≈	l_7 ≈	sw
4	5	M 10	M 10 x 1	17	8	20	26	2	30	47	15
5	5	M 10	M 10 x 1	17	8	20	26	2	30	47	15
6	7	M 12	M 12 x 1,5	22	10	27	35	3	40	63	19
7	7	M 12	M 12 x 1,5	22	10	27	35	3	40	63	19
8	10	M 16	M 16 x 1,5	26	12	33	43	3	51	78	22
10	10	M 16	M 16 x 1,5	26	12	33	43	3	51	78	22

Ausführung

	5	6
Führung		
• Stahl verzinkt, blau passivert	**ST**	
• Edelstahl 1.4305	**NI**	
Raststift Edelstahl 1.4305		
Hebel Kunststoff, Polyphtalamid (PPA) • glasfaserverstärkt • schwarz		● **SW**
Druckfeder Edelstahl 1.4310		

RoHS

Technische Informationen	Seite
Bauartenübersicht Rastbolzen	QVX
Angaben zur Belastbarkeit	QVX
Metrisches ISO-Feingewinde DIN 13	QVX
ISO-Passungen	QVX
Edelstahl-Eigenschaften	QVX

Rastbolzen GN 823 mit Betätigungshebel arretieren z. B. Schlitten in Führungen. Das Einziehen des Raststifts erfolgt durch ein einfaches Drücken des Betätigungshebels.
Die Form C ermöglicht zusätzlich ein Betätigen durch Ziehen sowie die Arretierung des Raststifts im eingezogenen Zustand (Rastsperre).

Hinweise	Seite
GN 823 Rastbolzen (mit Betätigungshebel, mit Anschraubflansch)	QVX
GN 822.6 Miniraster (Stahl, mit Knopf)	QVX
GN 822.7 Miniraster (Edelstahl, mit Knopf)	QVX

Zubehör	
GN 412.2 | GN 412.4 Positionierbuchsen (mit Bund)	QVX
GN 412.3 | GN 412.5 Positionierbuchsen (mit Anlaufkegel)	QVX
GN 609.5 Distanzringe (Edelstahl)	QVX
GN 412.1 Haltestücke (Zink-Druckguss)	QVX
GN 612.1 Haltestücke (Stahl)	QVX
GN 909 | GN 909.5 Niedrige Sechskantmuttern	QVX

Bestellbeispiel

1 2 3 4 5 6
GN 823-10-10-B-R-NI-SW

1	d_1
2	l_1
3	Form
4	Kennzeichen
5	Werkstoff
6	Farbe