Rändelschrauben

Stahl / Edelstahl, mit dünnem Schaft zur Verliersicherung, flache Form

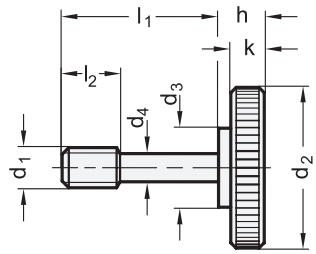

ROST FREI *

Konstruktionsvarianten

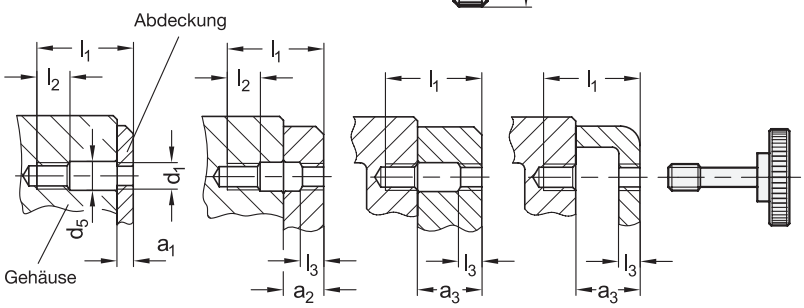

1 d_1	2 l_1	a_1	a_2	a_3	d_2	d_3	d_4 −0,2	d_5	h	k	l_2	l_3
M 4	15	2...4	4...8	8...10	16	8	3,2	4,5	5,5	3,5	5	2
M 4	17	4...6	6...10	10...12	16	8	3,2	4,5	5,5	3,5	5	2
M 4	19	6...8	8...12	12...14	16	8	3,2	4,5	5,5	3,5	5	2
M 4	21	8...10	10...14	14...16	16	8	3,2	4,5	5,5	3,5	5	2
M 5	18	2,5...4	4...10,5	10,5...12	20	10	4	5,5	6,5	4	6	2,5
M 5	20	4...6	6...12	12...14	20	10	4	5,5	6,5	4	6	2,5
M 5	22	6...8	8...14	14...16	20	10	4	5,5	6,5	4	6	2,5
M 5	26	8...12	12...16	16...18	20	10	4	5,5	6,5	4	6	2,5
M 6	24	3...6	6...13	13...16	24	12	4,8	6,5	8	5	8	3
M 6	26	6...8	8...16	16...18	24	12	4,8	6,5	8	5	8	3
M 6	30	8...12	12...18	18...22	24	12	4,8	6,5	8	5	8	3
M 6	34	12...16	16...22	22...26	24	12	4,8	6,5	8	5	8	3
M 8	30	4...8	8...16	16...20	30	16	6,5	8,5	9	6	10	4
M 8	34	8...12	12...20	20...24	30	16	6,5	8,5	9	6	10	4
M 8	38	12...16	16...24	24...28	30	16	6,5	8,5	9	6	10	4
M 8	42	16...20	20...28	28...32	30	16	6,5	8,5	9	6	10	4

Ausführung

3

Stahl **ST**
- Festigkeitsklasse 5
- Sichtfläche feingedreht
- brüniert

Edelstahl 1.4305 **NI**
- Sichtfläche feingedreht
- matt gestrahlt

RoHS

Rändelschrauben GN 653.2 befestigen z. B. Abdeckungen an Maschinen. Dabei werden sie durch den Schaft d_4 einfach verliergesichert. Anstelle einer Durchgangsbohrung wird dazu ein zweites Gewinde d_1 benötigt, ggf. mit entsprechender Freibohrung d_5.
Je nach Ausführung und Klemmstärke a_1 ... a_3 der Abdeckung kann zwischen den gezeigten Konstruktionsvarianten gewählt werden.

Hinweise	Seite
GN 464.2 Rändelschrauben (mit dünnem Schaft zur Verliersicherung, hohe Form)	QVX
GN 111.6 Ringösen	QVX
GN 6336.13 Sterngriffschrauben (mit Verliersicherung)	QVX

Technische Informationen	
Festigkeitswerte von Schrauben	QVX
Edelstahl-Eigenschaften	QVX

Bestellbeispiel

1 2 3

GN 653.2-M6-30-ST

1	d_1
2	l_1
3	Werkstoff