Scheibenhandräder

Kunststoff, Buchse / Griffachse Edelstahl

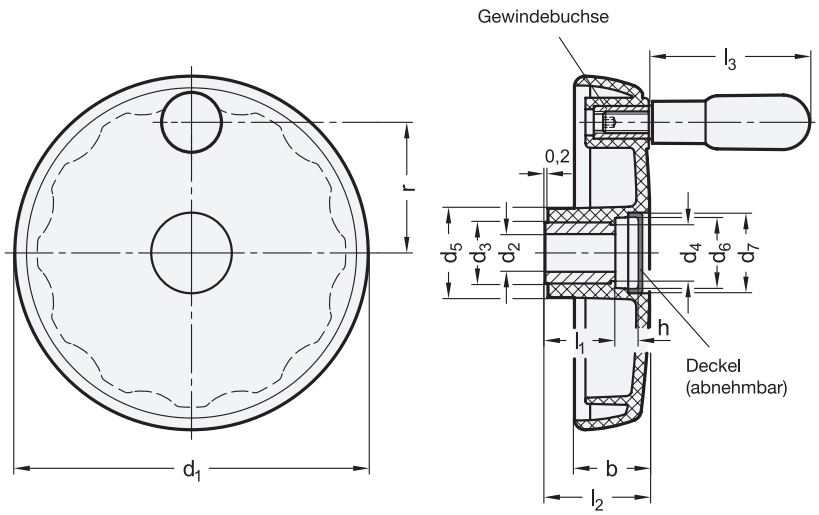

elesa
Original design VDS+I-SST

ROST FREI ★★

iF product design award

2 Bohrungskennzeichen

B ohne Nabennut
K mit Nabennut DIN 6885-1 P9

4 Form

A ohne Griff
R mit drehbarem Griff

1 d_1	3 d_2 H7 Bohrung Form A	Form R	b	d_3	d_4	d_5	d_6	d_7	h	l_1	l_2	l_3	r	Ø Zylindergriff
100	10	10	24	22	20	30	25	27	9	22	34	60	39	15,5
125	-	12	28	26	24	35	28	31	11	27	39,5	60	49	18
150	14	14	32	26	24	38	30	34	10	30	44	65	58	22
200	20	20	39	40	38	50	40	44	13	36	53	90	81	25

Ausführung

Radkörper
Kunststoff, Polypropylen (PP)
- verstärkt, schlagfest
- Einsatztemperatur 0 °C bis +80 °C
- schwarz, matt

Nabenbuchse
Edelstahl 1.4301

Gewindebuchse
Messing

Deckel
Kunststoff, hellgrau

Drehbarer Zylindergriff
Kunststoff, Polyamid (PA)
- schwarz, matt
- Achsteil
  Edelstahl 1.4301

RoHS

Scheibenhandräder GN 521.5 sind auf der Rückseite mit Griffmulden versehen.
Der Deckel verbirgt Bestigungselemente z.B. Vorlegescheiben, sowie vor- oder zurückstehende Wellen. Zur Montage wird er von Hand eingedrückt. Zur Demontage kann der Deckel durch leichten Druck auf den Deckelrand angehoben und abgenommen werden.

Hinweise	Seite
GN 521 Scheibenhandräder (Polypropylen, Nabenbuchse Stahl)	QVX
GN 520.2 Scheibenhandräder (Phenolharz, Nabenbuchse Edelstahl)	QVX

Technische Informationen	
Passfedernuten DIN 6885-1	QVX
Querbohrungen GN 110	QVX
ISO-Passungen	QVX
Kunststoff-Eigenschaften	QVX
Edelstahl-Eigenschaften	QVX

Zubehör	
GN 184.5 Vorlegescheiben (zur axialen Befestigung)	QVX

Bestellbeispiel

1 2 3 4
GN 521.5-125-B12-R

1	d_1
2	Bohrungskennzeichen
3	d_2
4	Form