Scheibenhandräder

Kunststoff, Buchse Edelstahl

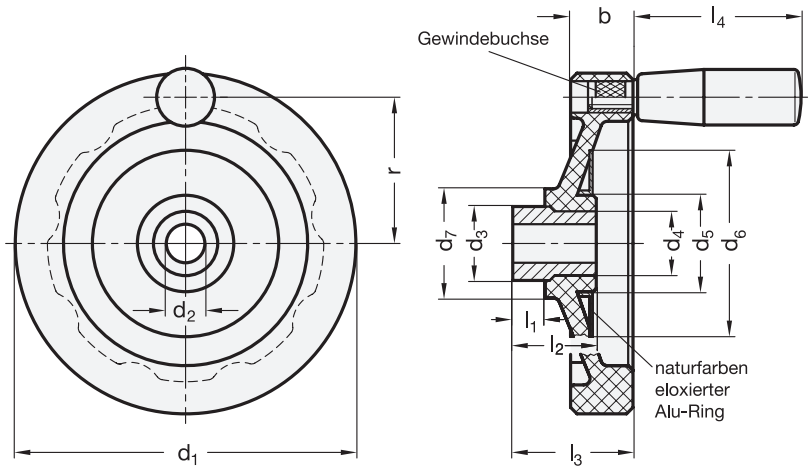

elesa
Original design VDN.FP-A-SST

ROST FREI *

2 Bohrungskennzeichen

B ohne Nabennut
K mit Nabennut DIN 6885-1 P9

4 Form

A ohne Griff
D mit drehbarem Griff

1 d_1	3 d_2 H7 Bohrung		b Form A	b Form D	d_3	d_4 Form A	d_4 Form D	d_5 Form A	d_5 Form D	d_6 Form A	d_6 Form D	d_7	l_1	l_2 Form A	l_2 Form D	l_3 Form A	l_3 Form D	l_4	r	Ø Zylindergriff
80*	10	12	14	-	20	18	-	28	-	43	-	30	10	28	-	31	-	-	-	-
100	10	12	15	21	24	22	20	35	35	54	54	39	12	36	33,5	40	46	50	39	21
125	12	14	15	28	32	26,5	26,5	44	44	70	70	46	15	38	38	44	57	65	50	23
150	14	16	18	30	32	26,5	26,5	44	50	70	80	48	15	38	38	49	61	65	62	23
200	18	20	21	32	40	33	33	55	55	90	90	60	15	43	43	58	68	90	82	28
250	22	24	25	36	49	40	40	66	66	110	110	70	15	44	44,5	65	76	90	106	28
300	26	-	25	36	58	58	58	94	94	148	148	82	18	56	56	75	87	90	132	28

* nur in Form A lieferbar

Ausführung

Radkörper
Kunststoff, Phenolharz (PF)
- verstärkt
- Einsatztemperatur -20 °C bis +110 °C
- schwarz, glänzend

Nabenbuchse
Edelstahl 1.4305

Gewindebuchse
Edelstahl 1.4305

Drehbarer Zylindergriff GN 598.1
Kunststoff, Phenolharz (PF)
- schwarz, glänzend
- Achsteil
  Edelstahl 1.4305

RoHS

Auf Anfrage

- ohne Nabenbohrung

Charakteristisch für das Design der Scheibenhandräder GN 520.2 ist der matteloxierte Aluminiumring.
Der hochfeste, verstärkte Kunststoff in schwarz und die hochglanzpolierte Oberfläche verleihen den Scheibenhandrädern ihr edles Design.
Der ergonomische Griff erhöht die Griffigkeit und erleichtert das Bedienen der Scheibenhandräder.

Hinweise	Seite
GN 521.5 Scheibenhandräder (Polypropylen, Nabenbuchse Edelstahl)	QVX
GN 520.1 Scheibenhandräder (Phenolharz, Nabenbuchse Stahl)	QVX

Technische Informationen	
Passfedernuten DIN 6885-1	QVX
Querbohrungen GN 110	QVX
ISO-Passungen	QVX
Kunststoff-Eigenschaften	QVX
Edelstahl-Eigenschaften	QVX

Zubehör	
GN 184.5 Vorlegescheiben (zur axialen Befestigung)	QVX

Bestellbeispiel

1 2 3
GN 520.2-125-K14-D

1	d_1
2	Bohrungskennzeichen
3	d_2
4	Form