Handräder

Stahlblech / Edelstahlblech

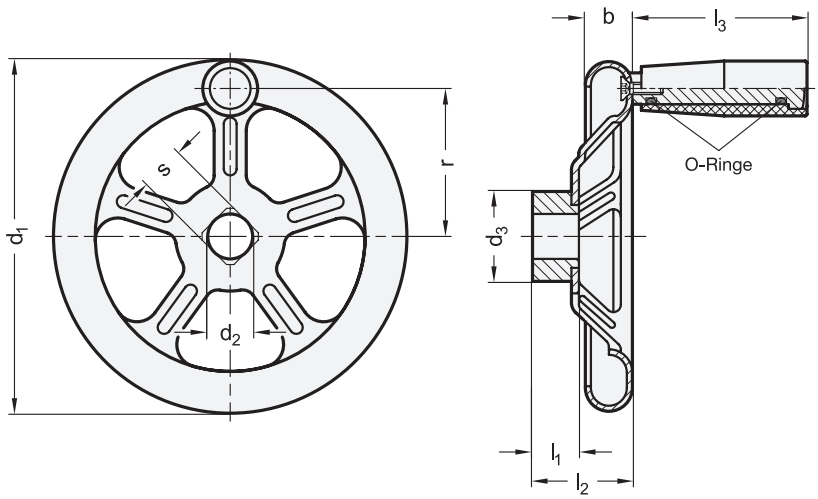

ROST FREI ★★★★

3 Bohrungskennzeichen

- **B** ohne Nabennut
- **K** mit Nabennut DIN 6885-1 P9
- **V** mit Vierkant DIN 79

5 Form

- **A** ohne Griff
- **D** mit drehbarem Griff (nur bei Edelstahl A4)

2 d_1	4 d_2 H9 Bohrung	4 s H11 Vierkant	b	d_3	l_1	l_2 ≈	l_3	r	Ø Zylindergriff	Anzahl der Speichen	Blechstärke
125*	11	V 11	18	30	18	29	-	-	-	3	1,5
160	12	V 12	22	30	20	37	80	68	26	4	1,5
200	14	V 14	22	40	24	46	80	88	26	4	2
250	17	V 17	30	45	28	52	90	108	28	5	2,5
315	19	V 19	35	55	33	64	90	138	28	5	2,5
400	24	V 24	40	65	38	82	90	179	28	5	3

* nur Form A

Ausführung

	1	6
Radkörper		
• Stahl	**ST**	
- kunststoffbeschichtet schwarz, RAL 9005, strukturmatt		● **SW**
- Radkörper aus Stahlblech		
- Nabe angeschweißt		
• Edelstahl 1.4404	**A4**	
- matt gestrahlt		**GS**
- Radkörper aus Edelstahlblech		
- Nabe angeschweißt		

Drehbarer Zylindergriff ähnlich GN 598.2 bei A4
Kunststoff, Phenolharz (PF)
- schwarz, glänzend
- Achsteil Edelstahl 1.4404
- O-Ring
  Acrylnitril-Butadien-Kautschuk (NBR)

RoHS

Technische Informationen	Seite
Passfedernuten DIN 6885-1	QVX
Vierkante DIN 79	QVX
Querbohrungen GN 110	QVX
ISO-Passungen	QVX
Kunststoff-Eigenschaften	QVX
Edelstahl-Eigenschaften	QVX

Handräder GN 228 aus Stahlblech bzw. Edelstahlblech sind robust und unempfindlich gegen Stöße und Schläge. Die Nabenlängen l_1 und der Durchmesser d_3 entsprechen der DIN 950.
Die Edelstahl-Ausführung eignet sich aufgrund der verwendeten A4-Werkstoffe für Einsatzfälle in stark korrosiven Umfeldern.
Bei den drehbaren Zylindergriffen der Form D minimieren die O-Ringe das radiale Spiel, schützen die Grifflagerung vor eindringendem Schmutz und verhindern die durch Vibration entstehenden Geräusche.

Hinweise	Seite
GN 950.6 Handräder (Edelstahl)	QVX
GN 949 Handräder (Edelstahl)	QVX
DIN 950 Handräder (Gusseisen / Aluminium)	QVX

Zubehör	
GN 184 Vorlegescheiben (zur axialen Befestigung)	QVX

Bestellbeispiel

1 2 3 4 5 6
GN 228-ST-160-V12-A-SW

1	**Werkstoff**
2	**d_1**
3	**Bohrungskennzeichen**
4	**d_2**
5	**Form**
6	**Farbe**