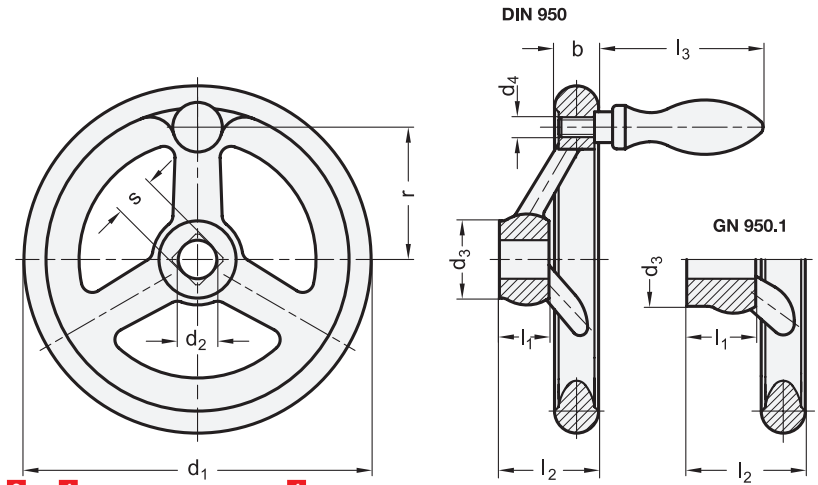

3 Bohrungskennzeichnung

- **B** ohne Nabennut
- **K** mit Nabennut
- **V** mit Vierkant (nur DIN 950)

5 Form

- **A** ohne Griff
- **F** mit festem Griff (nur DIN 950)
- **D** mit drehbarem Griff

d_1	d_2 H7 Bohrung DIN 950			GN 950.1	s H11 Vierkant DIN 950	d_3 ≈ DIN 950	GN 950.1	d_4	b	l_1 DIN 950	GN 950.1	l_2 ≈ DIN 950	GN 950.1	l_3 ≈ Form D	Form F	r	Ø Griff	Anzahl der Speichen
80	10	12	-	-	V 9	24	-	M 6	14	16	-	29	-	53	48,5	27	16	3
100	10	12	-	-	V 9	26	-	M 6	15	17	-	33	-	53	48,5	36	16	3
125	12	14	-	14	V 11	28	34	M 8	16	18	26	36	45	65	62	47	20	3
140	14	16	-	-	-	30	-	M 8	17	19	-	39	-	65	62	52	20	3
160	14	15	16	16	V 12	33	45	M 10	18	20	32	40	52	80	77	62	25	3
180	16	18	-	-	-	35	-	M 10	20	22	-	43	-	80	77	72	25	3
200	18	20	22	20	V 14	38	50	M 10	22	24	38	45	59	80	77	80	25	3
250	22	24	26	24	V 17	48	56	M 12	26	28	44	50	66	102	96,5	101	32	5
315	26	28	30	-	V 19	53	-	M 12	28	33	-	56	-	102	96,5	132	32	5
400	30	32	34	-	V 24	65	-	M 12	32	38	-	63	-	102	96,5	171	32	5
500	34	36	40	-	V 27	78	-	M 12	34	45	-	72	-	102	96,5	220	32	5

Ausführung

- Gusseisen **GG**
  - Nabe bearbeitet
  - Radkranz gedreht und poliert
  - Ballengriffe DIN 39 / DIN 98 Stahl, verzinkt, blau passiviert
- Aluminium (nur DIN 950) **AL**
  - Nabe bearbeitet
  - Radkranz gedreht und poliert
  - unbearbeitete Flächen gestrahlt
  - Fester Ballengriffe DIN 39 Stahl, verzinkt
  - Drehbarer Ballengriff DIN 98 Kunststoff, Polyamid (PA), schwarz Achsteil Stahl, verzinkt, blau passiviert
- Rundlauf- und Planlaufabweichung des Radkranzes < 0,4
- *Nabennut P9 DIN 6885 Blatt 1 → Seite 2078*
- *Vierkant DIN 79 → Seite 2082*
- *Querbohrungen GN 110 → Seite 2080*
- *ISO-Passungen → Seite 2151*
- RoHS

Hinweis

Handräder DIN 950 / GN 950.1 sind über den DIN-Standard hinaus mit Ø d_1 = 180, sowie die Formen F und D mit festem bzw. drehbarem Griff erhältlich.

Handräder GN 950.1 verfügen über verlängerte und im Durchmesser größer gestaltete Naben und ermöglichen so größere Bohrungen, sowie einen vergrößerten Abstand des Radkranzes zur Befestigungsfläche.

siehe auch...

- *Vorlegescheiben GN 184 (zur axialen Befestigung) → Seite 1090*

Bestellbeispiel

DIN 950-AL-160-B14-A

1	Werkstoff
2	d_1
3	Bohrungskennzeichnung
4	d_2 (s)
5	Form

Bestellbeispiel (mit großer Nabe)

GN 950.1-GG-125-K14-A

1	Werkstoff
2	d_1
3	Bohrungskennzeichnung
4	d_2
5	Form