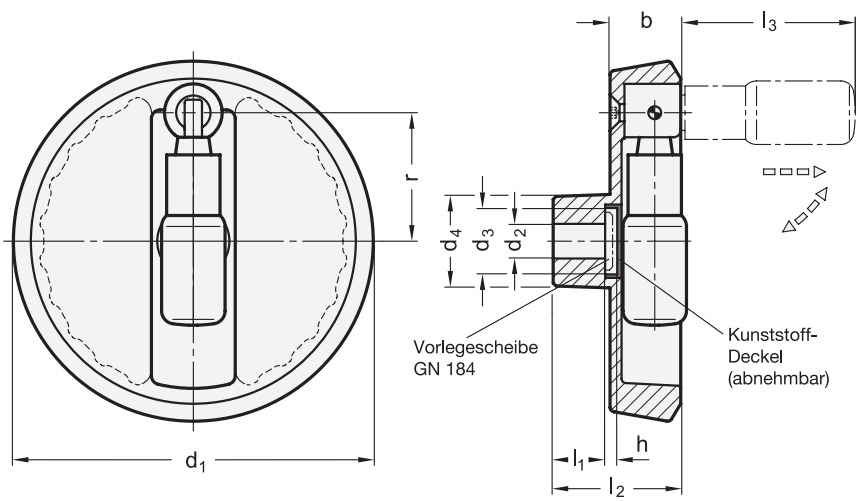

reddot design award winner

2 Bohrungskennzeichnung

B ohne Nabennut
K mit Nabennut

4 Form

R mit drehbarem Umleggriff

1 d_1 GN 923.3	d_1 GN 923.7	3 d_2 H7 Bohrung		d_3	d_4	b	h	l_1	l_2 ≈	l_3 ≈ GN 923.3	l_3 ≈ GN 923.7	r	Ø Umleggriff	empfohlene Vorlegescheibe
100	-	10	12	18	28	20	4	17	39	56,5	-	35	18	GN 184-16
125	125	12	14	23	31	24,5	4	18	45	60,5	62	44,5	22	GN 184-22
140	140	14	16	23	36	26	4	19	47	75,5	77,5	52	24	GN 184-22
160	160	14	16	23	36	26	4	20	48	75,5	77,5	61	24	GN 184-22
200	200	18	20	23	42	27	4	24	53	85,5	87,5	80,5	25	GN 184-22

Ausführung

5

- Aluminium-Druckguss
  - Nabe bearbeitet
  - Radkranz gedreht
  - kunststoffbeschichtet
    schwarz, RAL 9005, strukturmatt ● **SW**
    silber, RAL 9006, strukturmatt ● **SR**
- Rundlauf- und Planlaufabweichung des Radkranzes < 0,4
- Umleggriffe GN 798.3 / GN 798.7
  - Kunststoff, Thermoplast
    schwarz, matt
  - Umlegmechanik
    Stahl, brüniert
- *Nabennut P9 DIN 6885 Blatt 1 → Seite 2078*
- *Querbohrungen GN 110 → Seite 2080*
- *ISO-Passungen → Seite 2151*
- *Kunststoff-Eigenschaften → Seite 2158*
- RoHS

Zubehör

- Vorlegescheiben GN 184 → *Seite 1090*

Hinweis

GN 923.3

Bei diesen Handrädern ist der Griff in der Bedienstellung in einer konischen Bohrung arretiert. Zum Umlegen muss er zunächst in Achsrichtung aus dem Konus gezogen werden. Durch eine Druckfeder wird der Griff in beiden Stellungen gehalten. Beim Ausklappen rastet er selbsttätig wieder ein.

GN 923.7

Diese Handräder werden eingesetzt, wenn der Griff in der Bedienstellung nicht arretiert sein darf.

Um den Griff in diese Stellung zu bringen muss er zunächst gegen eine Torsionsfeder um 90° geschwenkt werden. Anschließend wird er in axialer Richtung gegen Federkraft in eine Arretierung geschoben. So fixiert und unter Beibehaltung der Axialkraft kann mit dem Griff gekurbelt werden. Nach dem „Loslassen“ schiebt die Druckfeder den Griff aus der Arretierung heraus, die Torsionsfeder schwenkt ihn wieder zurück.

Bestellbeispiel (Griff arretiert)

1 2 3 4 5
GN 923.3-160-K14-R-SR

1	d_1
2	Bohrungskennzeichnung
3	d_2
4	Form
5	Farbe

Bestellbeispiel (Griff rückschwenkend)

1 2 3 4 5
GN 923.7-200-B20-R-SW

1	d_1
2	Bohrungskennzeichnung
3	d_2
4	Form
5	Farbe