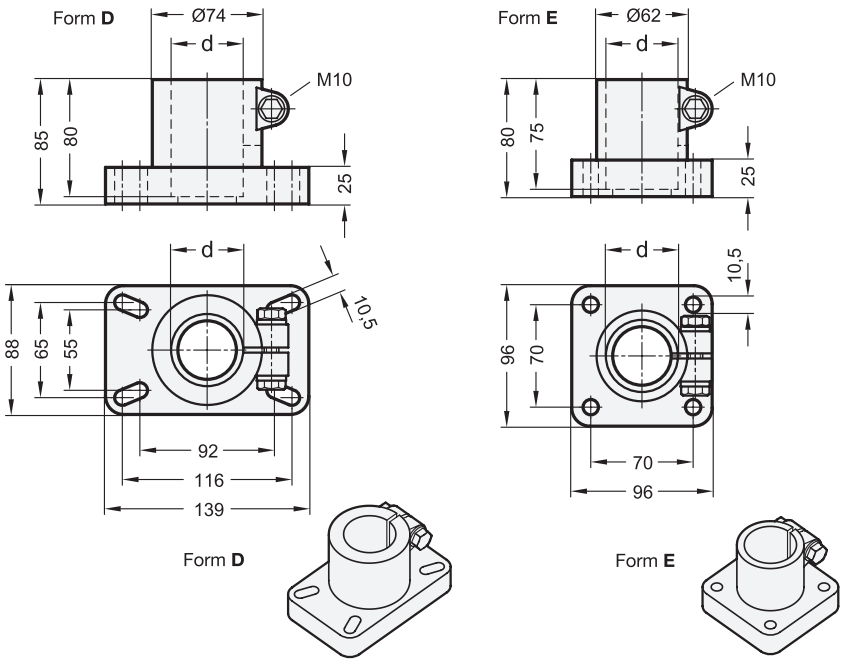

Rost frei

2 Form

D Befestigung mit Langlöcher
E Befestigung mit Bohrungen

1 **d** Bohrung Form D	1 Form E	für Rohr-Außen-Ø	handelsübliche Bezeichnung in Zoll
B 42,4	-	42,4	1¼“
B 48,3	B 48,3	48,3	1½“
B 60,3	-	60,3	2“

Ausführung

- Kunststoff (Polyamid PA)
  - glasfaserverstärkt
  - temperaturbeständig bis 100 °C
  - schwarz, matt
- Sechskantschrauben DIN 931
  Edelstahl, nichtrostend, 1.4301
- Sechskantmuttern DIN 934
  Edelstahl, nichtrostend, 1.4301
- Unterlegscheiben
  Edelstahl, nichtrostend, 1.4301
- *Kunststoff-Eigenschaften → Seite 2158*
- *Edelstahl-Eigenschaften → Seite 2166*
- RoHS

Hinweis

siehe auch...

- *Fuß-Klemmverbinder GN 163 (Aluminium) → Seite 1733*
- *Konstruktionsrohre GN 990 → Seite 1835*

Auf Anfrage

- Form D mit Vierkant 45 x 45

Bestellbeispiel		
GN 86- B48,3 -E (1 d, 2 Form)	1	d
	2	Form