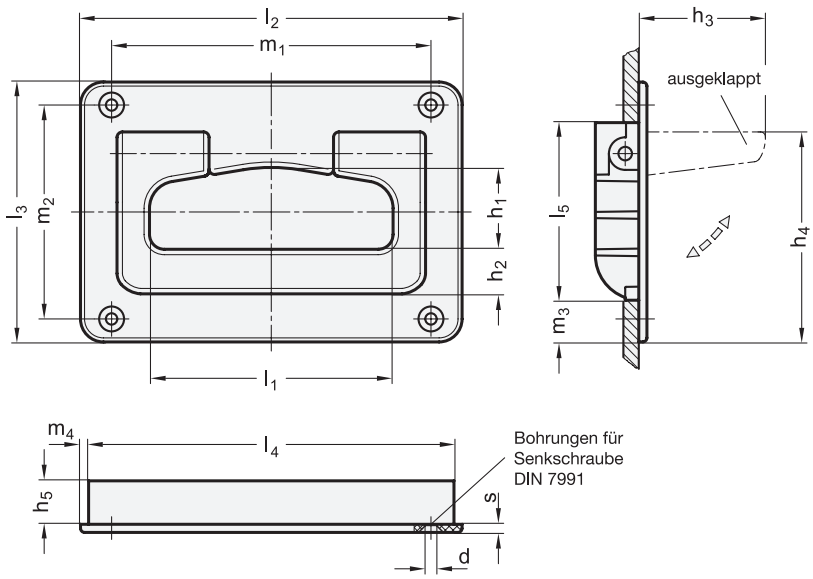

iF product design award

l_1	d	h_1	h_2	h_3	h_4	h_5	l_2	l_3	l_4	l_5	m_1 ±0,1	m_2 ±0,1	m_3	m_4	s
90	4,2	29	16,5	47	77	16	141	96	135	65	118	79	16	3	3
105	5,2	43	17	60	95	18	167	116	158	86	141	98	15	4,5	3

Ausführung

- Kunststoff
  Polyamid PA
  - glasfaserverstärkt
  - temperaturbeständig bis 100 °C
- Farben (matt):
  schwarz, RAL 9005 ● SW
  grau, RAL 7040 ● GR
  weiß, RAL 9002 ○ WS
- Stift
  Edelstahl
  nichtrostend, 1.4305
- Torsionsfedern
  Edelstahl
  nichtrostend, 1.4319
- *Festigkeitswerte → Seite 2116*
- *Kunststoff-Eigenschaften → Seite 2158*
- *Edelstahl-Eigenschaften → Seite 2166*
- RoHS

Hinweis

Die Schalen-Klappgriffe GN 825.2 werden eingesetzt, wenn der Griff auch im eingeklappten Zustand nicht bzw. max. 3 mm vorstehen darf.

Nach dem „Loslassen“ geht der Griff mittels Federrückstellung in die Ausgangsstellung zurück.

siehe auch...

- *Schalen-Klappgriffe GN 425.8*
  (mit Arretierung oder Federrückstelllung) → Seite 176
- *Klappgriffe GN 825.1*
  (Kunststoff, mit Federrückstellung) → Seite 175

Bestellbeispiel		
GN 825.2-90-SW	1	l_1
	2	Farbe

Schalen-Klappgriff GN 825.2
Klappgriff GN 825.1 → *Seite 175*

Montagemaße

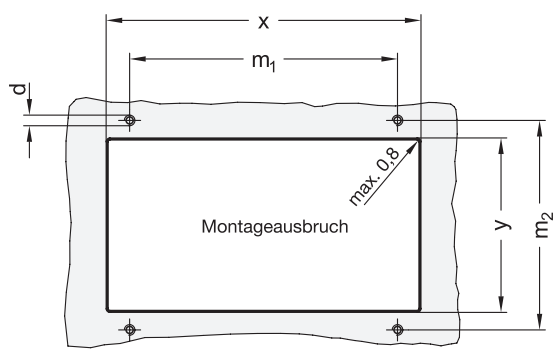

für l_1 = 90					für l_1 = 105				
d	**x** +0,2	**y** +0,2	**m_1** ±0,1	**m_2** ±0,1	**d**	**x** -0,2	**y** -0,2	**m_1** ±0,1	**m_2** ±0,1
M 4	135	65	118	79	M 5	158	86	141	98