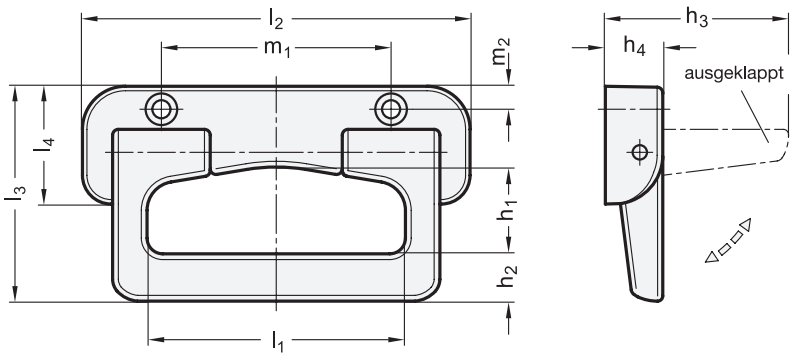

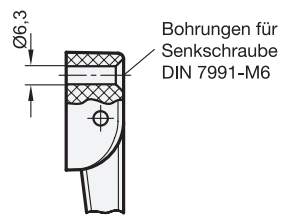

1

l_1	h_1	h_2	h_3	h_4	l_2	l_3	l_4	m_1 ±0,1	m_2
90	29	16,5	63	20	135	74	41	80	8

Ausführung

2

- Kunststoff
  Polyamid PA
  - glasfaserverstärkt
  - temperaturbeständig bis 100 °C
- Farben (matt):
  schwarz, RAL 9005 ● SW
  grau, RAL 7040 ◐ GR
  weiß, RAL 9002 ○ WS
- Stift
  Edelstahl
  nichtrostend, 1.4305
- Torsionsfedern
  Edelstahl
  nichtrostend, 1.4319
- *Festigkeitswerte → Seite 2116*
- *Kunststoff-Eigenschaften → Seite 2158*
- *Edelstahl-Eigenschaften → Seite 2166*
- RoHS

Hinweis

Die Klappgriffe GN 825.1 werden eingesetzt, wenn der Griff in der Regel nicht vorstehen soll.

Nach dem „Loslassen“ geht der Griff mittels Federrückstellung in die Ausgangsstellung zurück.

siehe auch...

- *Klappgriffe GN 425.2 (in beiden Endstellungen arretiert) → Seite 172*
- *Klappgriffe GN 425.5 (in beiden Endstellungen arretiert) → Seite 173*
- *Klappgriff GN 825.2 (Kunststoff, mit Federrückstellung) → Seite 178*

Bestellbeispiel		
GN 825.1-90-SW (1 = 90, 2 = SW)	1	l_1
	2	Farbe