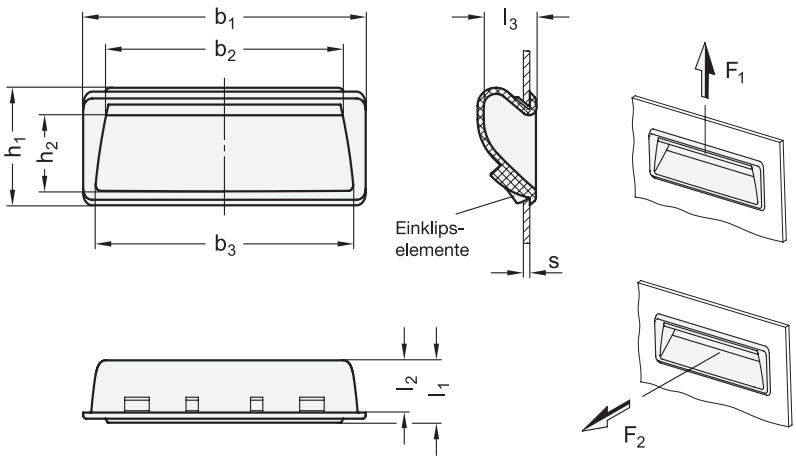

b_1	b_2	b_3	h_1	h_2	l_1	l_2	l_3	F_1 in N	F_2 in N
92	76	83	37	25	19	17	17,4	1800	500
137	122	128	37	25	19	17	17,4	1800	500

Ausführung

- Kunststoff
  Thermoplast (Polyamid PA)
  - glasfaserverstärkt
  - temperaturbeständig bis 80 °C
- Farbe (matt):
  schwarzgrau, RAL 7021 ● SG
  orange, RAL 2004 ● OR
  grau, RAL 7035 ● GR
  weiß, RAL 9002 ○ WS
- *Kunststoff-Eigenschaften* → *Seite 2158*
- RoHS

Auf Anfrage

- Kunststoff (SV)
  Thermoplast, selbstverlöschend

Hinweis

Zur Montage der Griffschalen GN 731.1 werden keine Befestigungsschrauben benötigt.

Die Angaben zur Belastbarkeit F_1 und F_2 wurden bei einer Wandstärke s = 1,5 mm ermittelt.

siehe auch...

- *Griffschalen GN 731 (Kunststoff, zum Einklipsen)* → *Seite 222*

Bestellbeispiel		
GN 731.1-92-SG	1	b_1
	2	Farbe

Montagehinweis

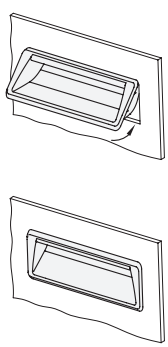

1) Die Ausnehmung des Gehäuses für die Griffschale gemäß den in der Tabelle angegebenen Maßen ausführen.
2) Die Ausnehmung vor dem Einpassen der Griffschale entgraten.
3) Die Griffschale zunächst an der Oberseite in die Öffnung einlegen.
4) Danach den unteren Teil eindrücken bis die Rastelemente einklippsen.

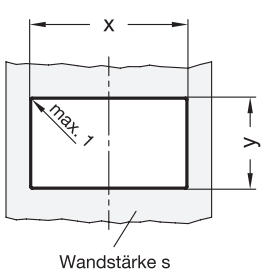

	für b_1 = 92		für b_1 = 137	
Wandstärke **s**	**x** +0,2	**y** ±0,1	**x** +0,2	**y** ±0,1
0,7 ... 0,8	87,5	30,5	132	30,5
> 0,8 ... 1,2	87,5	30,7	132	30,7
> 1,2 ... 1,5	87,5	31,7	132	31,7
> 1,5 ... 2	87,5	31,7	132	31,7
> 2 ... 2,2	87,5	31,7	132	31,7