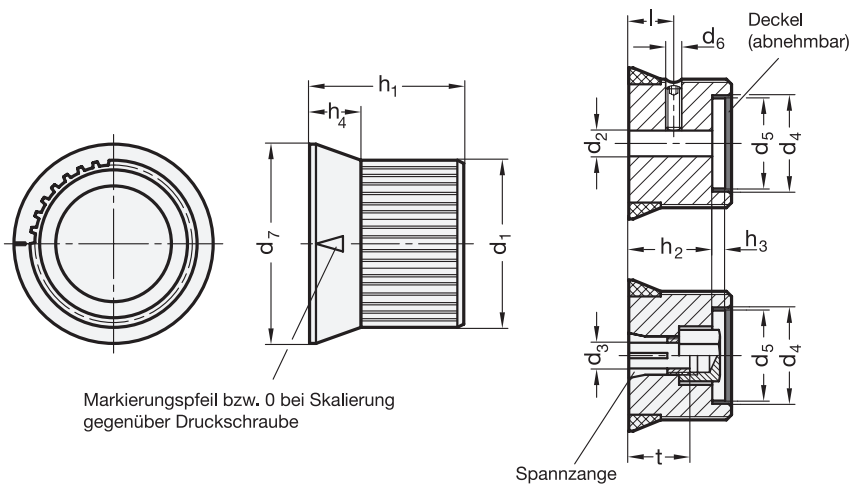

3 Form

- **A** mit Markierungspfeil
- **B** neutral, ohne Markierung oder Skala
- **S** mit Skala 0...9 20 Teilstriche

4 Kennziffer

- **1** mit Druckschraube
- **2** mit Spannzange

1 d_1	2 d_2 H8 Bohrung		2 d_3 Zange	d_4	d_5	d_6	d_7	h_1	h_2	h_3	h_4	Länge l	t
22	B 5	-	-	16	14	M 4	27,5	22	16	4,3	8	12,5	-
27	B 6	-	Z 6	20	18	M 4	33,5	26	20	4,3	9	14	14
34	B 6	B 8	Z 8	25	23	M 5	41	30	24	4,2	10	15	17
42	B 8	B 10	Z 10	32	30	M 5	50	34	28	4	11	16	20

Ausführung

- Aluminium
  eloxiert, schwarz
- Skalenring
  Kunststoff, schwarz
  aufgepresst
- Markierungspfeil (Form A)
  und Skala (Form S)
  weiß, eingraviert in Laserpräzision
- Deckel
  Kunststoff, hellgrau
- Spannzange / Sechskantmutter
  Messing
- Edelstahl-Gewindestift DIN 916
  mit Innensechskant und
  Ringschneide
- *ISO-Passungen → Seite 2151*
- RoHS

Auf Anfrage

- spezielle Skalierungen
  siehe auch Bestell-Schema → *Seite 326*

Hinweis

Der hellgraue Deckel der Drehknöpfe GN 726 verdeckt Befestigungselemente, sowie vor- oder zurückstehende Wellen und bietet sich zum Aufdruck von Zeichen und Symbolen an.

Die Spannzangenausführung ermöglicht ein leichtes „Einstellen“ der Ausführung mit Skala oder Markierungspfeil.

Neben der Standard-Skala (Form S) können diese Drehknöpfe mit jeder beliebigen Skalierung geliefert werden.

Bezüglich Strichbild, Zahlenablauf, Zahlenstellung und Zahlenfolge einer möglichen Skalierung ist das sehr übersichtlich dargestellte „Bestell-Schema Skalierungen“ → *Seite 326* zu verwenden.

siehe auch...

- *Drehknöpfe GN 723.4 (Aluminium) → Seite 340*
- *Klemmelemente GN 826 (für Verstellspindeln) → Seite 346*

Bestellbeispiel		
GN 726.2-27-Z6-S-2 (1 2 3 4)	1	d_1
	2	d_3 (d_2)
	3	Form
	4	Kennziffer