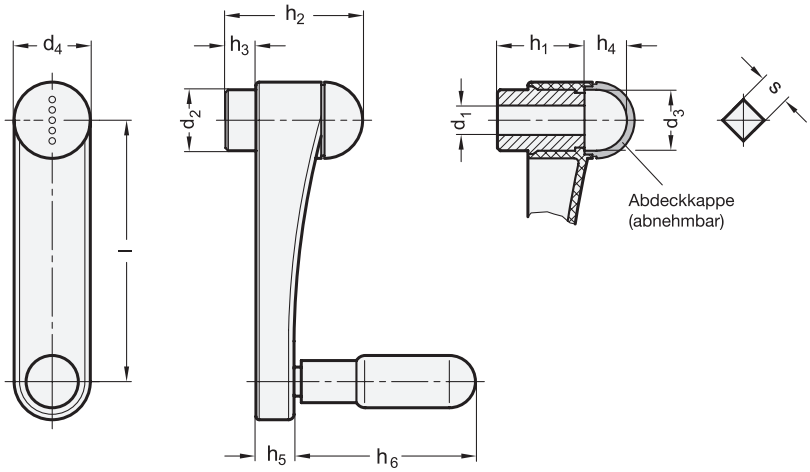

iF product design award

1 Länge l	2 d_1 H7 Bohrung	2 s H9 Vierkant	d_2	d_3	d_4	h_1	h_2	h_3	h_4	h_5	h_6 ≈	Ø Zylinder-griff
100	B 12	V 12	24	23,5	30	33	52,5	10	17	16	65	22
125	B 14	V 14	28	26,5	35	40	62	14	18	18,5	80	24

Ausführung 3

- Kurbelkörper
  Kunststoff
  Thermoplast (Polyamid PA)
  - glasfaserverstärkt
  - temperaturbeständig bis 80 °C
  - schwarzgrau, matt
    ähnlich RAL 7021
- Nabenbuchse
  Stahl, brüniert
- Gewindebuchse zur
  Aufnahme des Zylindergriffes
  Messing
- Drehbare Zylindergriffe
  - Kunststoff, Thermoplast
    schwarz, matt
  - Achsteil Stahl
    verzinkt, blau passiviert
- Farbe der Abdeckkappe (matt):
  schwarzgrau, RAL 7021 ● DSG
  orange, RAL 2004 ● DOR
  grau, RAL 7035 ● DGR
  gelb, RAL 1021 ● DGB
  blau, RAL 5024 ● DBL
  rot, RAL 3000 ● DRT
- *Querbohrungen GN 110 → Seite 2080*
- *Vierkant DIN 79 → Seite 2082*
- *ISO-Passungen → Seite 2151*
- *Kunststoff-Eigenschaften → Seite 2158*
- RoHS

Hinweis

Das Design der Handkurbeln GN 670 ist auf die Produktfamilie Ergostyle® abgestimmt.

Die vorstehende Stahlbuchse ermöglicht die Befestigung mit Querstift oder Druckschraube. Auch eine einwandfreie Verbindung von Kurbel / Welle über Quernut / Mitnehmerstift ist möglich.

siehe auch...
- *Produktfamilie Ergostyle® → Seite 18*

Bestellbeispiel
1 2 3
GN 670-100-B12-DOR

1	Länge l
2	d_1 (s)
3	Farbe der Abdeckkappe