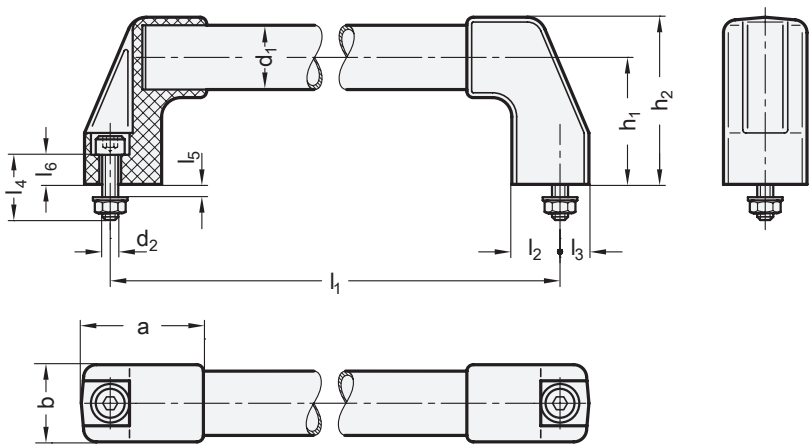

d1 [1]	l1 ±1 [2]							a	b	d2	h1	h2	l2	l3	l4	l5 max.	l6
20	180	200	250	300	350	400	-	48	28	M 8	45	58	19	10	25	6	9,5
30	300	350	400	500	600	700	1000	57	38	M 10	60	78	23	12	35	9	14,5

Ausführung [3]

- Griffrohr Ø 20 x 1,5 / Ø 30 x 1,5 Aluminium
  - kunststoffbeschichtet schwarz, RAL 9005, strukturmatt ● SW
  - eloxiert, naturfarben ◐ EL

  Edelstahl
  - nichtrostend, 1.4301
  - geschliffen, matt glänzend ◐ NG
- Endstücke Kunststoff Thermoplast (Polyamid PA)
  - glasfaserverstärkt
  - temperaturbeständig bis 100 °C
  - schwarz, matt
- Zylinderschrauben DIN 912 Sechskantmuttern ISO 4032 Unterlegscheiben DIN 125 Edelstahl, nichtrostend 1.4301
- *Angaben zur Belastbarkeit → Seite 2106*
- *Edelstahl-Eigenschaften → Seite 2166*
- RoHS

Hinweis

Bei Bügelgriffen GN 667 kann das Griffrohr ohne weitere Bearbeitung montiert werden. Deshalb lassen sich **Sonderlängen** einfach realisieren.

Bei großen Griffängen bzw. Belastungen sind auf Anfrage Abstützungen lieferbar.

siehe auch...

- *Produktfamilie Normelemente für Profilsysteme → Seite 18*
- *Bügelgriffe GN 767 (Griffrohr kunststoffbeschichtet) → Seite 194*
- *Bügelgriffe GN 767.1 (Griffrohr eloxiert) → Seite 194*
- *Montagesets für Profilsysteme 30 / 40 GN 965 → Seite 2086*
- *Montagesets für Profilsysteme 30 / 40 / 45 GN 968 → Seite 2096*

Bestellbeispiel (Griffrohr, Aluminium)

GN 667-20-200-EL (1 = d1, 2 = l1, 3 = Oberfläche)

Bestellbeispiel (Griffrohr, Edelstahl)

GN 667-30-1000-NG (1 = d1, 2 = l1, 3 = Oberfläche)