Dr. C. HANSER AG
Normteile + Gelenke
CH - 8330 Pfäffikon

Tel +41 44 951 05 06
www.hanser.ch
verkauf@hanser.ch

DIN 6319

Auszug

Edelstahl-Kugelscheiben, -Kegelpfannen

Werkstoff Nr. 1.4305 (A1)

Form **C**

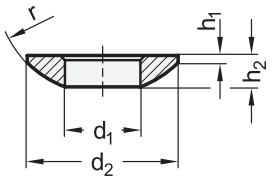

Form **D**

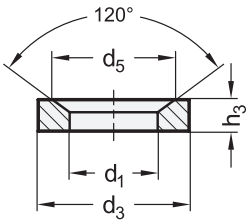

Form **G**

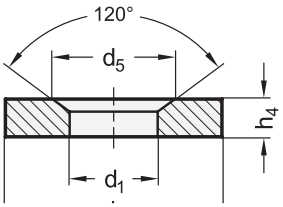

Montagebeispiele

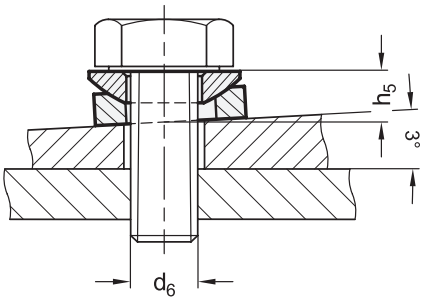

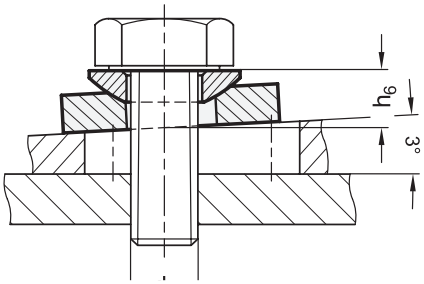

Rost frei

2 Form

- **C** Kugelscheibe
- **D** Kegelpfanne mit $d_3 = d_2$
- **G** Kegelpfanne mit $d_4 > d_2$ (vergrößerter Außendurchmesser)

1

d_1 H13 Form C	d_1 H13 Form D / G	d_2	d_3	d_4	d_5	d_6 Schraube	h_1	h_2	h_3	h_4	h_5 ≈	h_6 ≈	r	max. übertragbare statische Schraubenkraft in kN
6,4	7,1	12	12	17	11	M 6	0,7	2,3	2,8	4	4,2	5,4	9	6
8,4	9,6	17	17	24	14,5	M 8	0,6	3,2	3,5	5	5,6	7,1	12	10
10,5	12	21	21	30	18,5	M 10	0,8	4	4,2	5	6,5	7,3	15	17
13	14,2	24	24	36	20	M 12	1,1	4,6	5	6	8	9	17	25
15	16,5	28	28	40	24,8	M 14	1,2	5	5,6	6	8,5	9,5	22	34
17	19	30	30	44	26	M 16	1,3	5,3	6,2	7	9,6	10,4	22	47
21	23,2	36	36	50	31	M 20	2	6,3	7,5	8	11,7	12,2	27	73
25	28	44	44	60	37	M 24	2,4	8,2	9,5	10	15,2	15,7	32	105
31	35	56	56	68	49	M 30	3,6	11,2	12	12	19,2	19,7	41	168
37	42	68	68	-	60	M 36	4,6	14	15	-	23,5	-	50	245
43	49	78	78	-	70	M 42	6,5	17	18	-	29	-	58	336
50	56	92	92	-	82	M 48	8	21	22	-	35,5	-	67	441

Ausführung

3

- Edelstahl **NI**
  - nichtrostend, 1.4305 (A1)
  - ungehärtet
- *ISO-Passungen → hanser.ch*
- *Edelstahl-Eigenschaften → hanser.ch*
- RoHS

Auf Anfrage

- Edelstahl-Kugelscheiben gehärtet
- Edelstahl-Kegelpfannen gehärtet

Hinweis

Edelstahl-Kugelscheiben und Edelstahl-Kugelpfannen DIN 6319 werden eingesetzt, wenn sich Spannelemente an nicht parallele Flächen anpassen sollen.

Durch den verwendeten Werkstoff eignen sich die Kugelscheiben und Kegelpfannen generell für Anwendungen mit aggressiven Umgebungsbedingungen.

Die Kegelpfannen der Form G mit vergrößertem Außendurchmesser werden vorwiegend bei Langlöchern verwendet.

Bei Verwendung von Edelstahl-Sechskantmuttern DIN 6330 Form B entfällt die Kugelscheibe.

Bestellbeispiel		
DIN 6319-21-C-NI (1 2 3)	1	d_1
	2	Form
	3	Werkstoff