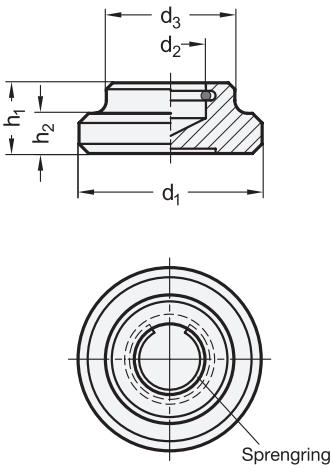

Anwendungsbeispiel

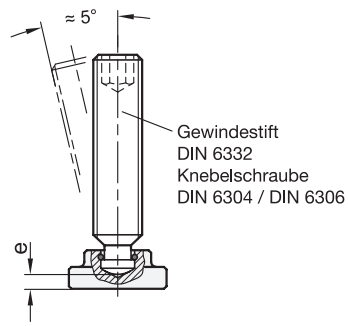

Montagehinweis

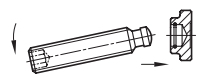

2 Form

S mit Sprengring

1

d_1	d_2 H12	d_3	e ≈	h_1	h_2	passend für Gewindestift DIN 6332	
12	4,6	10	2,1	7	2,5	M 6	-
16	6,1	12	3	9	4	M 8	-
20	8,1	15	3,6	11	5	M 10	M 12
25	8,1	18	4,6	13	6	M 10	M 12
32	12,1	22	5,4	15	7	M 16	-
40	15,6	28	5,5	16	9	M 20	-

Ausführung

- Stahl
  - einsatzgehärtet
  - brüniert
- Sprengring
  Federstahldraht
- *ISO-Passungen → Seite 2151*
- RoHS

Zubehör

- Gewindestifte DIN 6332 → *Seite 1065*
- Knebelschrauben DIN 6304 → *Seite 512*
- Knebelschrauben DIN 6306 → *Seite 513*

Hinweis

Druckstücke DIN 6311 werden in Verbindung mit Schrauben mit Druckzapfen (Gewindestifte DIN 6332, Knebelschrauben DIN 6304, DIN 6306) verwendet. Sie passen sich an unebene oder nicht parallele Flächen an und verhindern eine Übertragung der Drehbewegung der Schraube auf das Werkstück.

Zur einfacheren Montage wird das Druckstück so gehalten, dass der Sprengring im Einstich liegt und mit der offenen Seite nach unten zeigt. Dann wird die Schraube so weit wie möglich zur offenen Seite des Sprengringes geneigt und eingedrückt.

siehe auch...

- *Druckstücke GN 6311.1 → Seite 1069*
- *Fußteller GN 6311.3 → Seite 1067*
- *Edelstahl-Fußteller GN 6311.5 → 1068*

Bestellbeispiel		
DIN 6311-40-S (1 2)	1	d_1
	2	Form