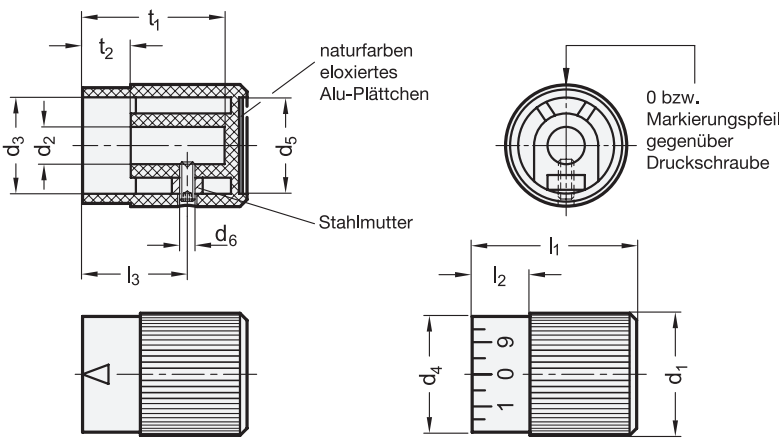

3 Form

N neutral
M mit Markierungspfeil
S mit Skala 0...9
20 Teilstriche

1 d_1 f7	2 d_2 H8 Bohrung	d_3	d_4	d_5	d_6	l_1	l_2	l_3	t_1	t_2
27	B 6	22	25	20,5	M 4	30	12	18	24	12
32	B 8	25	30	25	M 4	38	13	23	30	13
35	B 10	28	33	26,5	M 5	45	15	27	37	15
40	B 12	33	38	31	M 5	52	16,5	32	44	16

Ausführung

- Kunststoff
  Thermoplast (Polyamid PA)
  - glasfaserverstärkt
  - temperaturbeständig bis 130 °C
  - schwarz, glänzend
- Markierungspfeil (Form M)
  und Skala (Form S)
  weiß, eingraviert in Laserpräzision
- Gewindestift DIN 916
  mit Innensechskant und Ringschneide
- *ISO-Passungen → Seite 2151*
- *Kunststoff-Eigenschaften → Seite 2158*
- RoHS

Auf Anfrage

- spezielle Skalierungen
  siehe auch Bestell-Schema → *Seite 326*

Hinweis

Neben der Standard-Skala (Form S) können Drehknöpfe GN 626 mit jeder beliebigen Skalierung geliefert werden.

Bezüglich Strichbild, Zahlenablauf, Zahlenstellung und Zahlenfolge einer möglichen Skalierung ist das sehr übersichtlich dargestellte „Bestell-Schema Skalierungen“ → *Seite 326* zu verwenden.

siehe auch...

- *Drehknöpfe GN 526 (Kunststoff) → Seite 332*
- *Drehknöpfe GN 726.1 (Aluminium) → Seite 336*
- *Klemmelemente GN 826 (für Verstellspindeln) → Seite 346*

Bestellbeispiel		
GN 626-40-B12-N (1 2 3)	1	d_1
	2	d_2
	3	Form