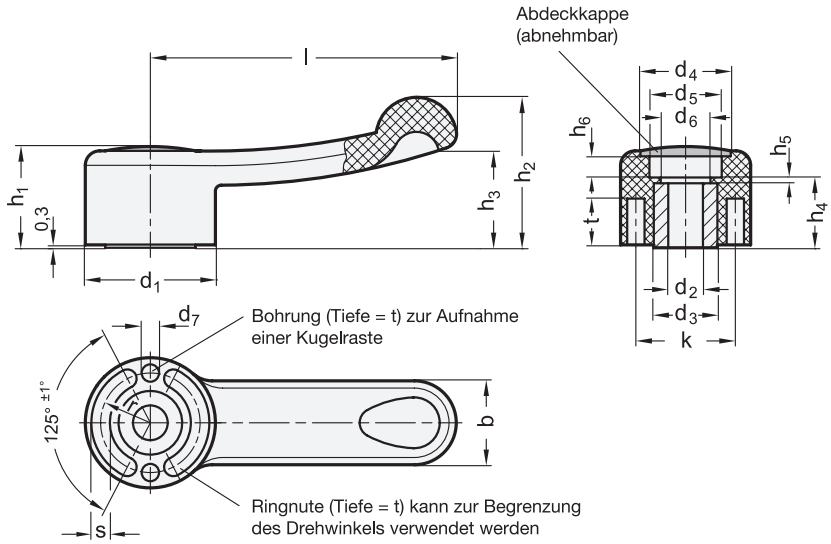

2 Bohrungskennzeichen

- **B** ohne Nabennut
- **K** mit Nabennut
- **V** mit Vierkant

1 d_1	3 d_2 Bohrung H7 Vierkant H11	d_3	d_4	d_5	d_6	d_7	b	h_1	h_2	h_3	h_4	h_5	h_6	k	Länge l	r	s	t
32	6*	15	22,5	16	10	4	20	24	35	24	18	2	3	24	67	12	4,3	9
37	8*	18	26	20	13,5	5	23	27	42	28	20	2,5	5	26	85	13,8	4,3	12,5
46	12	22	31,5	25,5	17	6	29	35	54	36	24	2	8	32	110	17,5	6,5	15,5
54	14	26	36	31	21	8	34	38	60	38	29,5	2,5	6	39	140	20,2	7,3	16

* Vierkant nur für GN 623 lieferbar

Ausführung

4

- Kunststoff
  Thermoplast (Polyamid PA)
  - glasfaserverstärkt
  - temperaturbeständig bis 130 °C
  - schwarzgrau, ähnlich RAL 7021, matt
- **GN 623**
  Buchse
  Stahl, brüniert
- **GN 623.5**
  Buchse
  Edelstahl, nichtrostend, 1.4305
- Abdeckkappe (matt):

schwarzgrau, RAL 7021	DSG
orange, RAL 2004	DOR
grau, RAL 7035	DGR
gelb, RAL 1021	DGB
blau, RAL 5024	DBL
rot, RAL 3000	DRT
grün, RAL 6017	DGN
grau, RAL 7035, mit Pfeil	PGR

- *Nabennut P9 DIN 6885 → Seite 2078*
- *ISO-Passungen → Seite 2151*
- *Vierkant DIN 79 → Seite 2082*
- *Edelstahl-Eigenschaften → Seite 2166*
- RoHS

Hinweis

Design und Handhabung der Schaltgriffe GN 623 / GN 623.5 entsprechen den Ansprüchen der Produktfamilie Ergostyle®.

Die Abdeckkappe verdeckt Befestigungselemente (siehe Montagebeispiele), sowie vor- oder zurückstehende Wellen.

siehe auch...

- *Produktfamilie Ergostyle® → Seite 18*
- *Schalthebel GN 512 (Kunststoff, Buchse Stahl) → Seite 518*
- *Schaltnaben GN 750 (Stahl, büniert) → Seite 516*

Bestellbeispiel (Buchse Stahl)

1 2 3 4
GN 623-37-B 8-DGB

1	d_1
2	Bohrungskennzeichen
3	d_2
4	Farbe der Abdeckkappe

Bestellbeispiel (Buchse Edelstahl)

1 2 3 4
GN 623.5-46-B12-DSG

1	d_1
2	Bohrungskennzeichen
3	d_2
4	Farbe der Abdeckkappe

Montagebeispiele

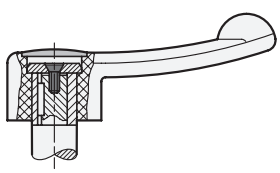

Schaltgriff GN 623 / GN 623.5 befestigt mit Nabennut / Passfeder unter Verwendung von Vorlegescheiben GN 184 / GN 184.5 → *Seite 1090*

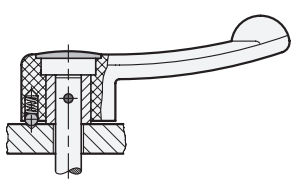

Schaltgriff GN 623 / GN 623.5 mit Kugelraste zur Indexierung des Schaltwinkels, befestigt mit Querstift. Der Querstift ist unter einem Winkel von 45° zur Schaltachse anzubringen.

Kugel und Druckfeder gehören nicht zum Lieferumfang in der Standardausführung. Weitere Informationen hierzu auf Anfrage.