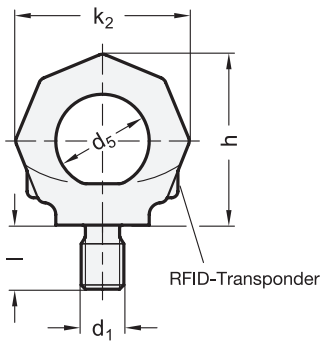

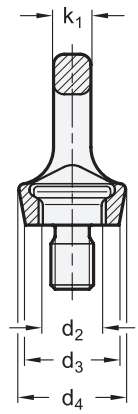

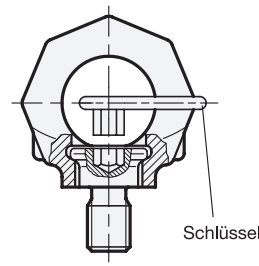

2 Form

A ohne Schlüssel
B mit Schlüssel

1

d_1	d_2	d_3	d_4	d_5	h	k_1	k_2	Länge l	Nenntragfähigkeit (WLL)
M 6	13	23	28	20	37	7	37	9	0,1 t [1,0 kN]
M 8	16,3	25	30	25	46	9	47	12	0,3 t [3,0 kN]
M 10	16,3	25	30	25	46	9	47	15	0,4 t [4,0 kN]
M 12	19,8	30	34	30	55	10	56	18	0,75 t [7,5 kN]
M 16	23,5	36	40	35	64	13	65	24	1,5 t [15,0 kN]
M 20	29,3	41	50	40	75	16	76	30	2,3 t [23,0 kN]
M 24	35	51	60	49	90	19	92	36	3,2 t [32,0 kN]
M 30	44	66	75	60	113	24	114	45	4,5 t [45,0 kN]
M 36	53	76	98	73	135	29	135	54	7,0 t [70,0 kN]

Ausführung

- Ring
  Stahl, 1.6541
  - geschmiedet
  - hochfest vergütet
  - 100 % elektromagnetisch rissgeprüft nach EN 1677
  - kunststoffbeschichtet, pink
- Schraube
  Stahl
  - Festigkeitsklasse 10.9
  - 100 % elektromagnetisch rissgeprüft
- *Festigkeitswerte von Schrauben*
  → *Seite 2152*
- RoHS

Hinweis

Ringschrauben GN 581 sind drehbar gelagert; dadurch ist die Kraftrichtung einstellbar und ein unbeabsichtigtes Auf- oder Überdrehen (wie bei Ringschrauben DIN 580 möglich) ausgeschlossen.

Ringschrauben GN 581 bieten eine hohe Belastbarkeit mit geprüfter Sicherheit (Sicherheitsfaktor 4) in allen Belastungsrichtungen.

Die in der Tabelle angegebene Nenntragfähigkeit ist auf dem Ring deutlich sichtbar angegeben. Sie gilt für den belastungsungünstigsten Fall der nebenstehend aufgeführten Belastungsarten.

Ringschrauben GN 581 entsprechen der Maschinenrichtlinie 2006 / 42 / EG und sind BG-geprüft.

Der integrierte RFID-Transponder dient zur eindeutigen Kennzeichnung und Identifizierung des Anschlagpunktes, z. B. bei der vorgeschriebenen regelmäßigen Überprüfung.

Die Innensechkantschraube ist unverlierbar.

Für die werkzeuglose Montage ist Form B geeignet: Durch Einlegen des Schlüssels in den Innensechskant der Schraube ist das Ein- und Ausdrehen von Hand möglich.

siehe auch...
- *Ringschrauben GN 581.5 (Edelstahl)* → *Seite 1506*

Bestellbeispiel		
GN 581-M12-A (1 = M12, 2 = A)	1	d_1
	2	Form

Anschlagart	G_1	G_2	$2xG_1$	$2xG_2$	G_2		G_2	G_2		G_2
Anzahl Neigungs- Faktor	1 0°	1 90° 1	2 0°	2 90° 2	2 0 bis 45° 1,4	2 45 bis 60° 1	2 unsymm. 1	3 und 4 0 bis 45° 2,1	3 und 4 45 bis 60° 1,5	3 und 4 unsymm. 1
M 6	0,50	0,10 t	1,00	0,20 t	0,14	0,10 t	0,10 t	0,21 t	0,15 t	0,10 t
M 8	1,00 [0,14]	0,30 t	2,00 [0,28]	0,60 t	0,42 [0,10]	0,30 t	0,30 t	0,63 t	0,45 t	0,30 t
M 10	1,00 [0,23]	0,40 t	2,00 [0,46]	0,80 t	0,56 [0,17]	0,40 t	0,40 t	0,84 t	0,60 t	0,40 t
M 12	2,00 [0,34]	0,75 t	4,00 [0,68]	1,50 t	1,00 [0,24]	0,75 t	0,75 t	1,57 t	1,12 t	0,75 t
M 16	4,00 [0,70]	1,50 t	8,00 [1,40]	3,00 t	2,12 [0,50]	1,50 t	1,50 t	3,15 t	2,24 t	1,50 t
M 20	6,00 [1,20]	2,30 t	12,00 [2,40]	4,60 t	3,22 [0,86]	2,30 t	2,30 t	4,83 t	3,45 t	2,30 t
M 24	8,00 [1,80]	3,20 t	16,00 [3,60]	6,40 t	4,50 [1,29]	3,20 t	3,20 t	6,70 t	4,80 t	3,20 t
M 30	12,00 [3,20]	4,50 t	24,00 [6,40]	9,00 t	6,30 [2,30]	4,50 t	4,50 t	9,50 t	6,75 t	4,50 t
M 36	16,00 [4,60]	7,00 t	32,00 [9,20]	14,00 t	9,80 [3,30]	7,00 t	7,00 t	14,70 t	10,50 t	7,00 t

Sicherheitshinweise

Die Angaben in [...] beziehen sich auf die Belastbarkeit der entsprechenden Ringschraube DIN 580. Wo diese Angabe fehlt, ist die Verwendung von Ringschrauben DIN 580 nicht erlaubt!

Die Anschraubfläche für Ringschrauben GN 581 muss plan und rechtwinklig zur Gewindebohrung, die Ansenkung ≤ dem Nenndurchmesser des Gewindes sein.

Eingeschraubt muss der Schraubenbund fest anliegen (keine Unterlegscheibe verwenden) und der Ring um 360° drehbar sein.

Vor der Belastung ist die Ringschraube in die Kraftrichtung zu drehen. Die Ringschraube ist nicht geeignet für Drehbewegungen unter Last.

Die angegebenen Belastungswerte gelten für eine Mindesteinschraublänge von 1,5 × Gewinde-Nenndurchmesser in Stahl mit einer Mindestzugfestigkeit von 37 kp/mm², bei einer Einsatztemperatur von –40 °C bis +100 °C. Belastbarkeit bei abweichenden Bedingungen auf Anfrage.

Weitere Anwendungsrichtlinien enthält die Bedienanleitung, die jeder drehbaren Ringschraube beigefügt ist (siehe auch unter www.hanser.ch/de-ch/service).