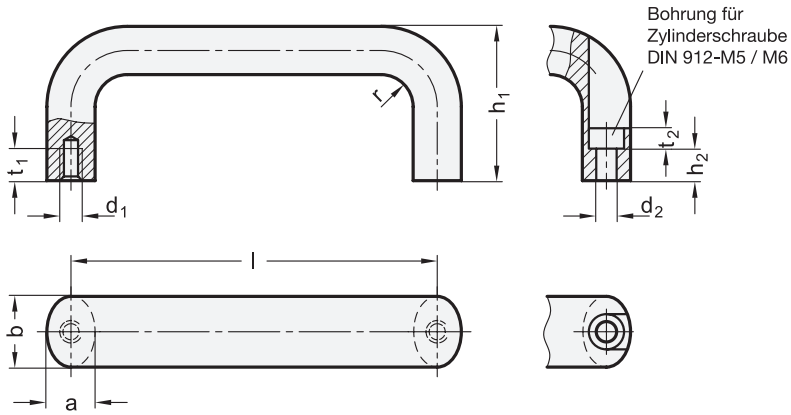

Rost frei

3 Form

A Montage von der Rückseite (Gewinde-Sackloch)

B Montage von der Bedienungsseite

1 b	2 Länge l ±0,25 Form A gestrahlt **GS**	Form A gleitpoliert **GP**	Form B gestrahlt **GS**	a	d_1	d_2	h_1	h_2	r	t_1 min.	t_2
20	112	112	112	13	M 6	5,4	49	13,5	13	10	5,5
20	128	128	128	13	M 6	5,4	51	13,5	13	10	5,5
20	160	160	160	13	M 6	5,4	51	13,5	13	10	5,5
20	200	200	-	13	M 6	-	51	-	13	10	-
20	250	-	-	13	M 6	-	51	-	13	10	-
20	300	-	-	13	M 6	-	51	-	13	10	-
20	400	-	-	13	M 6	-	51	-	13	10	-
26	128	128	128	17	M 8	6,4	57	11	19	12	6
26	160	160	160	17	M 8	6,4	57	11	19	12	6
26	200	200	200	17	M 8	6,4	57	11	19	12	6
26	300	-	-	17	M 8	-	57	-	19	12	-
26	400	-	-	17	M 8	-	57	-	19	12	-
26	500	-	-	17	M 8	-	57	-	19	12	-

Ausführung

4

- Edelstahl 1.4301
  - matt gestrahlt **GS**
  - gleitpoliert, metallisch glänzend (nur Form A) **GP**
- *Angaben zur Belastbarkeit → Seite 2106*
- *Edelstahl-Eigenschaften → Seite 2166*
- RoHS

Hinweis

Bügelgriffe GN 565.5 zeichnen sich durch Stabilität und ergonomische Formgebung aus.

Die Bügelgriffe werden aus gebogenem Profil hergestellt.

siehe auch...

- *Bügelgriffe GN 565 (Aluminium) → Seite 106*
- *Bügelgriffe GN 565.1 (Aluminium) → Seite 107*
- *Bügelgriffe GN 426.5 (Edelstahl) → Seite 155*
- *Bügelgriffe GN 425 (Edelstahl) → Seite 146*
- *Bügelgriffe GN 728.5 (Edelstahl, Montage von der Bedienungs- oder Rückseite) → Seite 124*

Bestellbeispiel

1 2 3 4

GN 565.5-20-112-A-GS

1	b
2	Länge l
3	Form
4	Oberfläche