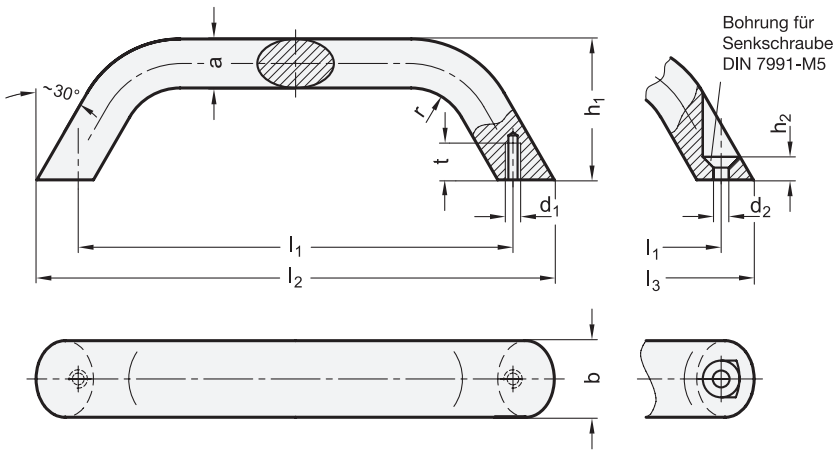

3 Form

A Montage von der Rückseite (Gewinde-Sackloch)

B Montage von der Bedienungsseite

1 b	2 l_1 ±0,25	l_2 Form A	l_3 ≈ Form B	a	d_1	d_2	h_1	h_2	r	t min.
20	120	142	137	13	M 5	5,3	41	5	13	10
20	160	182	177	13	M 5	5,3	45	5	13	10

Ausführung

4

- Aluminium
  - kunststoffbeschichtet
    schwarz, RAL 9005, strukturmatt ● **SW**
    silber, RAL 9006, strukturmatt ● **SR**
  - eloxiert, naturfarben ● **EL**
  - blank, gleitgeschliffen ○ **BL**
- *Angaben zur Belastbarkeit → Seite 2106*
- RoHS

Hinweis

Bügelgriffe GN 565.3 werden aus gebogenem Aluminiumprofil hergestellt. Sie eignen sich für Anwendungen, bei denen kleinere Kräfte auftreten, z.B. an Schiebetüren.

Die Senkbohrung der Form B eignet sich auch für den Einsatz von selbstschneidenden Blechschrauben oder Senknieten.

Bestellbeispiel		
GN 565.3-20-120-B-SW (1 2 3 4)	1	b
	2	l_1
	3	Form
	4	Oberfläche