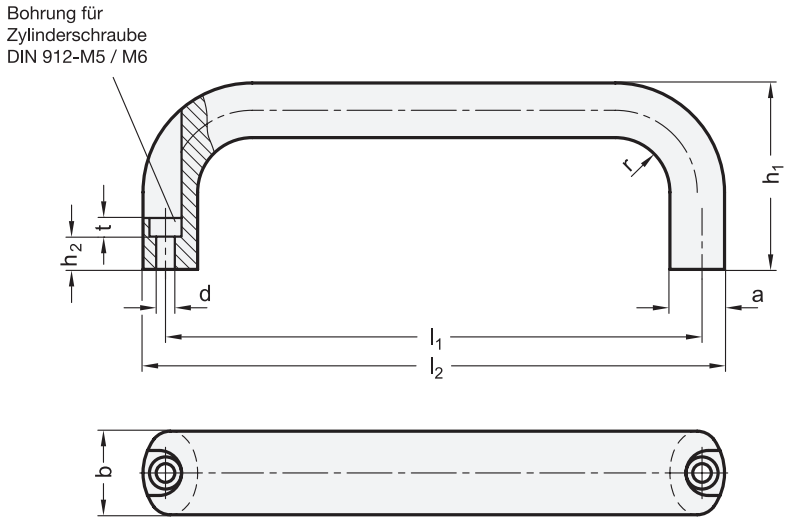

1 b	2 l_1 ±0,25	a	d	h_1	h_2	l_2	r	t
20	100	13	5,4	49	13,5	112	13	5,5
20	112	13	5,4	49	13,5	124	13	5,5
20	117	13	5,4	49	13,5	129	13	5,5
20	120	13	5,4	51	13,5	132	13	5,5
20	128	13	5,4	51	13,5	140	13	5,5
20	160	13	5,4	51	13,5	172	13	5,5
26	116	17	6,4	55	11	130	17	6
26	120	17	6,4	55	11	134	17	6
26	132	17	6,4	55	11	146	17	6
26	164	17	6,4	57	11	178	17	6
26	179	17	6,4	57	11	193	17	6
26	196	17	6,4	57	11	210	17	6

Ausführung

3

- Aluminium
  - kunststoffbeschichtet
    schwarz, RAL 9005, strukturmatt ● SW
    UV-beständig
    rot, RAL 3000, strukturmatt ● RS
    silber, RAL 9006, strukturmatt ● SR
  - eloxiert, naturfarben ● EL
  - blank, gleitgeschliffen ○ BL
- *Angaben zur Belastbarkeit → Seite 2106*
- RoHS

Hinweis

Bügelgriffe GN 565.1 werden aus gebogenem Aluminiumprofil hergestellt und zeichnen sich durch Stabilität und ergonomische Formgebung aus. Aufgrund des Fertigungsverfahrens können **Sonderausführungen** schon bei vergleichsweise geringen Stückzahlen geliefert werden.

Über die Standardoberflächen hinaus, sind diese Bügelgriffe zusätzlich mit Funktionsbeschichtung erhältlich.

Die Ausführung **SW** ist mit einem hochwetterfesten und UV-beständigen Pulverlacksystem beschichtet und dadurch ausgezeichnet für den Außeneinsatz geeignet.

siehe auch...

- *Edelstahl-Bügelgriffe GN 565.5*
  (Montage von der Bedienungs- oder Rückseite) → Seite 108
- *Montagesets für Profilsysteme 30 / 40 GN 965 → Seite 2086*
- *Montagesets für Profilsysteme 30 / 40 / 45 GN 968 → Seite 2096*

Bestellbeispiel		
GN 565.1-26-132-SW (1 2 3)	1	b
	2	l_1
	3	Oberfläche