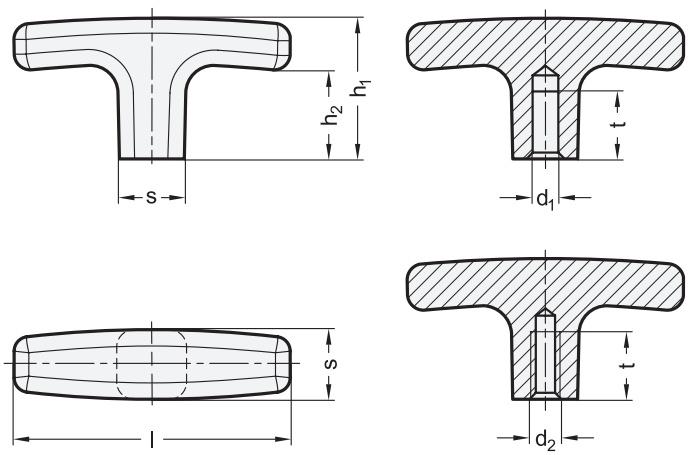

1 Länge **l**	2 d_1 H7 Bohrung	2 d_2 Gewinde		h_1	h_2	**s** Vierkant	**t** min.
55	B 6	M 6	M 8	33	22	14	12
67	B 8	M 8	-	37	25	16	16
80	B 8	M 8	M 10	41	26	20	16

Ausführung

3

- Aluminium
  - kunststoffbeschichtet
    schwarz, RAL 9005, strukturmatt ● **SW**
    silber, RAL 9006, strukturmatt ● **SR**
  - blank ● **BL**
    gleitgeschliffen
    Trennnaht nicht sichtbar
- *ISO-Passungen → Seite 2151*
- RoHS

Hinweis

T-Griffe GN 563.2 können sowohl als Bedienungselement, als auch zum Spannen eingesetzt werden, dabei lassen sich große Spannkräfte erzielen.

T-Griffe werden im Gesenk geschmiedet und haben dadurch ein Gefüge mit hoher Festigkeit und eine glatte Oberfläche.

Original ELESA-Design, realisiert in Metallausführung mit Genehmigung von ELESA S.p.a.

siehe auch...

- *T-Griffe GN 563 (Kunststoff) → Seite 92*

Bestellbeispiel		
GN 563.2-67-M8-SW (1 2 3)	1	**Länge l**
	2	**d_1 (d_2)**
	3	**Oberfläche**