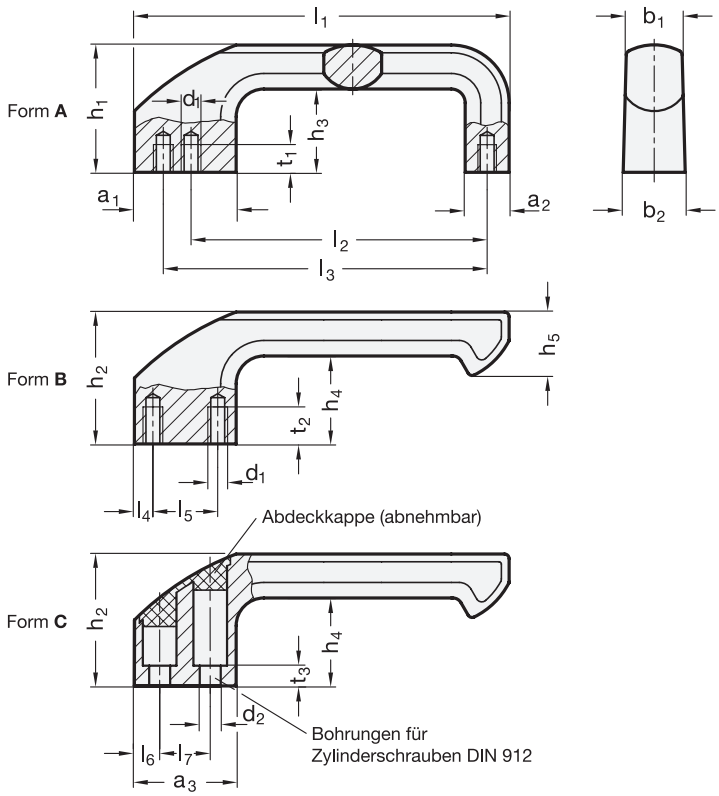

2 Form

- **A** geschlossene Form
- **B** offene Form, Montage von der Rückseite (Gewinde-Sackloch)
- **C** offene Form, Montage von der Bedienungsseite

1

l_1 ±0,25	a_1	a_2	a_3	b_1	b_2	d_1	d_2	h_1	h_2	h_3	h_4	h_5	l_2	l_3 ±0,2	l_4	l_5	l_6	l_7	t_1 min.	t_2 min.	t_3
162	38	19	40	25	28	M 8	8,3	55	57	36	38	28	128	140	8	22	10	20	12	16	8

Ausführung

3

- Aluminium
  kunststoffbeschichtet
  schwarz, RAL 9005, strukturmatt ● **SW**
  silber, RAL 9006, strukturmatt ● **SR**
- Abdeckkappe (Form C)
  Kunststoff
  schwarz bei SW
  hellgrau bei SR
- *Angaben zur Belastbarkeit → Seite 2106*
- RoHS

Hinweis

Charakteristisch für Handgriffe GN 559 ist die als Daumenauflage ausgebildete Fläche auf dem vorderen Griffschenkel. Gleichzeitig gestattet der verlängerte Schenkel die Ausführung als offene Form, bei welcher der Zugriff von der Seite her erfolgen kann.

Bei der Form C werden die Befestigungsbohrungen nach der Montage des Griffs durch eine Abdeckkappe verschlossen. Diese ist im Lieferumfang enthalten.

Handgriffe GN 559 zeichnen sich durch eine hohe Stabilität aus. Die Befestigung erfolgt jeweils durch zwei Schrauben M8, wobei bei der geschlossenen Form A zwei Lochabstände (l_2 oder l_3) zur Verfügung stehen.

Bestellbeispiel		
GN 559-162-B-SW (1 2 3)	1	l_1
	2	Form
	3	Oberfläche