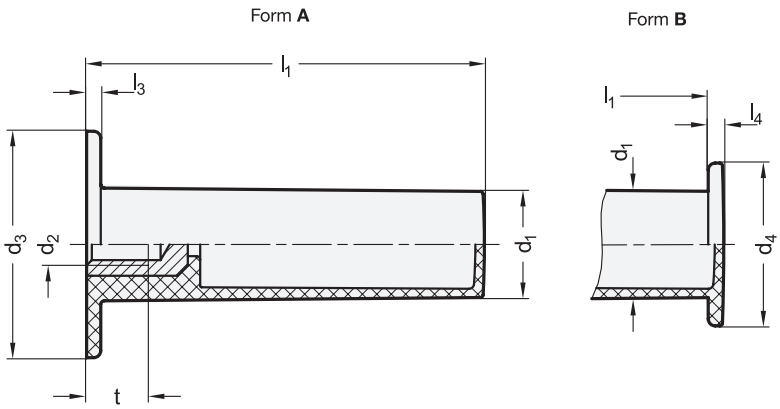

3 Form

A mit Handschutz, einseitig
B mit Handschutz, beidseitig

1 d_1	2 d_2	d_3	d_4	l_1	l_3	l_4	t
30	M 8	64	46	112	4	4	20
30	M 10	64	46	112	4	4	18

Ausführung

- Kunststoff
  Thermoplast (Polyamid PA)
  - glasfaserverstärkt
  - temperaturbeständig bis 130 °C
  - schwarz, matt
- Gewindebuchse
  Messing
- *Kunststoff-Eigenschaften → Seite 2158*
- RoHS

Hinweis

Zylindergriffe GN 539.2 werden als Handgriffe für z. B. Elektrowerkzeuge wie Winkelschleifer, Schlagbohrmaschinen etc. verwendet. Dabei zeichnen sie sich besonders durch ihren ein- oder beidseitigen Handschutz aus.

siehe auch...
- *Feste Zylindergriffe GN 539 → Seite 48*
- *Zylinderknöpfe GN 519 (mit Gewinde) → Seite 68*

Bestellbeispiel		
GN 539.2-30-M8-A (1 2 3)	1	d_1
	2	d_2
	3	Form