HANSER AG

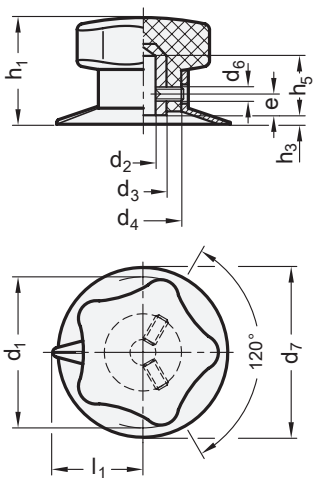


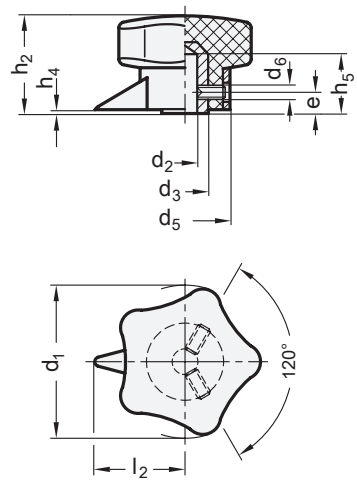

**3 Form**

**S** mit Zeigerscheibe
**Z** mit Zeiger

| 1 $d_1$ Form S | Form Z | 2 $d_2$ H9 Bohrung | $d_3$ | $d_4$ | $d_5$ | $d_6$ | $d_7$ | e | $h_1$ | $h_2$ | $h_3$ | $h_4$ | $h_5$ | $l_1$ | $l_2$ |
|---|---|---|---|---|---|---|---|---|---|---|---|---|---|---|---|
| 32 | - | B 6 | 14 | 19 | - | M 4 | 36 | 6 | 27 | - | 3 | - | 19 | 19 | - |
| 40 | 40 | B 6 | 14 | 21 | 25 | M 4 | 45 | 6 | 30 | 27 | 3 | 2 | 14 | 24 | 25 |
| 50 | 50 | B 8 | 15 | 25 | 30 | M 5 | 56 | 7 | 36 | 33 | 3 | 2 | 20 | 30 | 31 |
| 60 | 60 | B 8 | 15 | 27 | 32 | M 5 | 70 | 7 | 42 | 37 | 5 | 2 | 20 | 37 | 38 |
| 70 | 70 | B 10 | 18 | 30 | 35 | M 6 | 80 | 10 | 48 | 44 | 5 | 2 | 25 | 42 | 45 |

## Ausführung

- Kunststoff
  Griff: Duroplast (PF)
  Zeiger: Thermoplast (Polyamid PA)
  - temperaturbeständig bis 110 °C
  - schwarz, glänzend
- Buchse
  Messing: Gr. 32, 40
  Stahl: Gr. 50, 60, 70
- Markierungspfeil (Form S)
  weiß ausgelegt
- Gewindestifte DIN 916
  mit Innensechskant und
  Ringschneide
- *ISO-Passungen → Seite 2151*
- *Kunststoff-Eigenschaften → Seite 2158*
- RoHS

## Hinweis

Einstellgriffe GN 5338 genügen höchsten Ansprüchen:
die bei Duroplastprodukten übliche Trennnaht ist nicht sichtbar.

Das Zeigerelement ist auf die Griffnabe aufgeschoben und gegen Verdrehen gesichert.

**Zwei** Stiftschrauben mit Ringschneide gewährleisten eine einwandfreie Befestigung auf der Welle.

| Bestellbeispiel | | |
|---|---|---|
| GN 5338-50-B8-S (1 2 3) | 1 | $d_1$ |
| | 2 | $d_2$ |
| | 3 | Form |