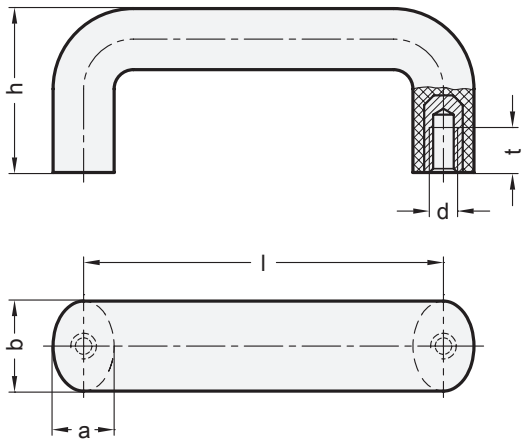

Länge l	a	b	d	h	t min.
86 ±0,5	17	26	M 6	43	12
117 ±0,5	20	30	M 8	54	13
179 ±1,0	20	30	M 8	62	13

Ausführung

- Kunststoff
  Duroplast (PF)
  - temperaturbeständig bis 110 °C
  - schwarz, glänzend
  - Pressgrat sauber poliert
- Gewindebuchse
  Messing
- *Festigkeitswerte → Seite 2116*
- *Kunststoff-Eigenschaften → Seite 2158*
- RoHS

Hinweis

Bügelgriffe GN 525 sind durch das elliptische Profil sehr ergonomisch.

siehe auch...

- *Bügelgriffe GN 565 (Aluminium) → Seite 106*

Bestellbeispiel		
GN 525-117	1	Länge l