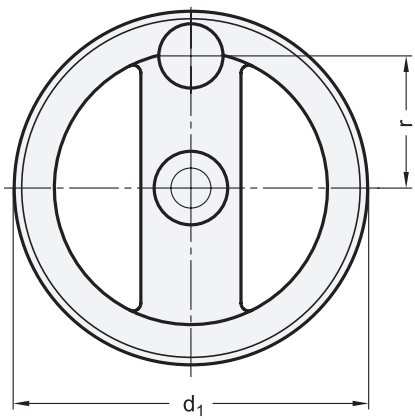

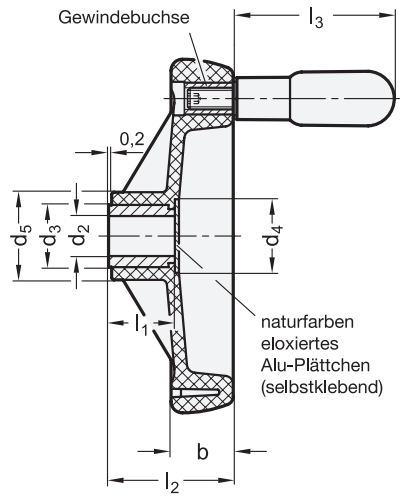

iF product design award

2 Bohrungskennzeichnung

B ohne Nabennut
K mit Nabennut

4 Form

A ohne Griff
R mit drehbarem Griff

1	3										
d_1	d_2 H7 Bohrung		d_3	d_4	d_5	b	l_1	l_2	l_3	r	Ø Zylindergriff
80	8	10	18	20,5	25	18	17	35	45	29	16
100	10	12	18	20,5	25,5	20	17	37	60	37	18
125	12	14	22	26	31	22	22	44	65	48	22
160	14	16	26	31	40	25	27	51	73	65	23
200	16	20	30	36	48,5	28	34	61	80	84	24
250	20	24	35	44	58	32	38	69	90	105	25
300	20	26	40	52	66	35,5	43	78	90	127	25
375*	26	-	35	70	81	39	43	87	90	160	25

* i. d. R. nicht auf Lager oder erfordert Mindestbestellmenge

Ausführung

- Kunststoff
  Thermoplast (Polypropylen PP)
  - verstärkt, schlagfest
  - temperaturbeständig bis 80 °C
  - schwarz, matt
- Nabenbuchse
  Stahl, brüniert
- Gewindebuchse
  Messing
- Drehbare Zylindergriffe
  - Kunststoff, Thermoplast (Polyamid PA)
    schwarz, matt
  - Achsteil Stahl
    verzinkt, blau passiviert
- *Nabennut P9 DIN 6885 Blatt 1 → Seite 2078*
- *Querbohrungen GN 110 → Seite 2080*
- *ISO-Passungen → Seite 2151*
- *Kunststoff-Eigenschaften → Seite 2158*
- RoHS

Auf Anfrage

- mit Pilzgriff GN 597.1 → *Seite 45*

Hinweis

Elegantes Design unter Berücksichtigung ergonomischer Anforderungen ist bei Handrädern GN 522 verwirklicht.

siehe auch...

- *Vorlegescheiben GN 184 (zur axialen Befestigung) → Seite 1090*

Bestellbeispiel		
1 2 3 4	1	d_1
GN 522-125-B12-R	2	Bohrungskennzeichnung
	3	d_2
	4	Form