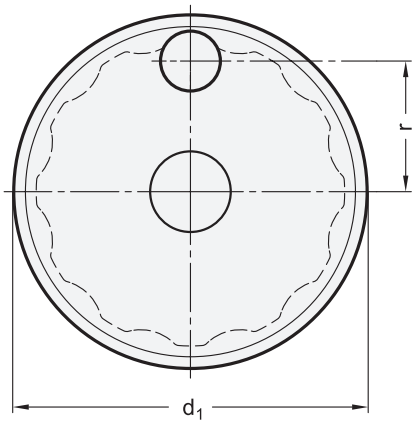


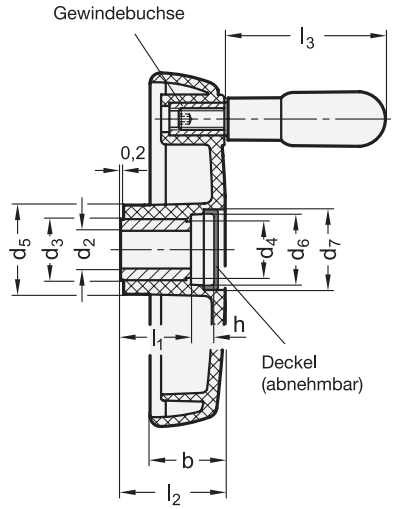

iF product design award

**2 Bohrungskennzeichnung**

**B** ohne Nabennut
**K** mit Nabennut

**4 Form**

**A** ohne Griff
**R** mit drehbarem Griff

| 1 $d_1$ | 3 $d_2$ H7 Bohrung Form A | | | Form R | | $d_3$ | $d_4$ | $d_5$ | $d_6$ | $d_7$ | b | h | $l_1$ | $l_2$ | $l_3$ | r | Ø Zylindergriff |
|---|---|---|---|---|---|---|---|---|---|---|---|---|---|---|---|---|---|
| 80 | 8 | 10 | - | 8 | 10 | 18 | 16 | 25 | 19 | 21 | 20 | 8 | 17 | 29 | 45 | 30,5 | 16 |
| 100 | 8 | 10 | 12 | 10 | 12 | 22 | 20 | 30 | 25 | 27 | 24 | 9 | 22 | 34 | 60 | 39 | 18 |
| 125 | - | - | - | 12 | 14 | 26 | 24 | 35 | 28 | 31 | 28 | 11 | 27 | 39,5 | 60 | 49 | 18 |
| 150 | 14 | - | - | 14 | 16 | 26 | 24 | 38 | 30 | 34 | 32 | 10 | 30 | 44 | 65 | 58 | 22 |
| 175 | - | - | - | 16 | 20 | 35 | 33 | 44 | 35 | 39 | 36 | 16 | 28 | 49 | 80 | 70 | 24 |
| 200 | 20 | - | - | 20 | 24 | 40 | 38 | 50 | 40 | 44 | 39 | 13 | 36 | 53 | 90 | 81 | 25 |
| 250 | - | - | - | 20 | - | 40 | 38 | 57 | 48 | 50 | 43 | 19 | 36 | 60 | 90 | 104 | 25 |
| 300 | - | - | - | 20 | - | 40 | 36,5 | 72 | 66 | 68,5 | 46 | 20 | 44 | 66 | 90 | 124 | 25 |

## Ausführung

- Kunststoff
  Thermoplast (Polypropylen PP)
  - verstärkt, schlagfest
  - temperaturbeständig bis 80 °C
  - schwarz, matt
- Nabenbuchse
  Stahl, brüniert
- Gewindebuchse
  Messing
- Deckel
  Kunststoff, hellgrau
- Drehbare Zylindergriffe
  - Kunststoff, Thermoplast (Polyamid PA)
    schwarz, matt
  - Achsteil Stahl
    verzinkt, blau passiviert
- *Nabennut P9 DIN 6885 Blatt 1 → Seite 2078*
- *ISO-Passungen → Seite 2151*
- RoHS

**Auf Anfrage**

- mit Pilzgriff GN 597.1 → *Seite 45*
- Deckel in anderen Farben

## Hinweis

Scheibenhandräder GN 521 sind auf der Rückseite mit Griffmulden versehen.

Der Deckel verbirgt Befestigungselemente z. B. Vorlegescheiben, sowie vor- oder zurückstehende Wellen. Zur Montage wird er von Hand eingedrückt. Zur Demontage kann der Deckel durch leichten Druck auf den Deckelrand angehoben und abgenommen werden.

siehe auch...
- *Vorlegescheiben GN 184 (zur axialen Befestigung) → Seite 1090*
- *Scheibenhandräder GN 524 (Kunststoff) → Seite 256*
- *Scheibenhandräder GN 520.1 (Kunststoff, Duroplast, Nabenbuchse Stahl) → Seite 257*

| Bestellbeispiel | | |
|---|---|---|
| 1 2 3 4<br>**GN 521-150-K14-R** | 1 | $d_1$ |
| | 2 | Bohrungskennzeichnung |
| | 3 | $d_2$ |
| | 4 | Form |