Dr. C. HANSER AG
Normteile + Gelenke
CH - 8330 Pfäffikon

Tel +41 44 951 05 06
www.hanser.ch
verkauf@hanser.ch

HA 5102

Bockrollen

Polyamid / Vollgummi / Gleitlager

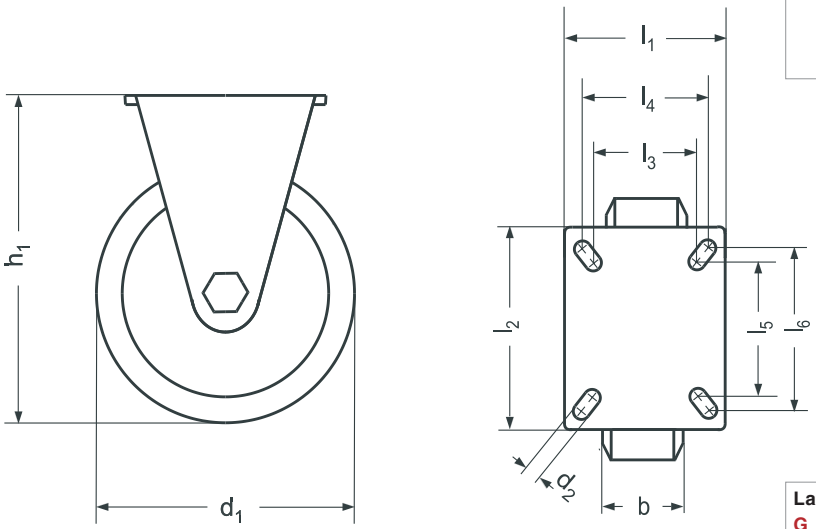

Lagerart

G	mit Gleitlager
K	mit Kugellager

d_1	b	h_1	l_1	l_2	l_3 - l_4	l_5 - l_6	d_2	T [kg] Traglast
50	18	71	60	60	38 - 48	38 - 48	6,2	40
75	25	100	60	60	38 - 48	38 - 48	6,2	60
80 *)	25	110	66	90	42 - 51	50 - 75	8,5	80
100 *)	32	136	66	90	42 - 51	50 - 61	6,2	90
125 *)	25	161	66	90	42 - 51	50 - 75	8,5	100
150	30	185	66	90	42 - 51	50 - 75	8,5	110

*) auch in Edelstahl-Ausführung erhältlich

Hinweis

Die Vollgummi-Bereifung zeichnet sich durch einen geringen Rollwiderstand, bodenschonendes Verhalten (nicht kreidend) und geräuscharmen Lauf aus. Zudem ist der Vollgummi gegen verdünnte Säuren, nicht aber Öle beständig.

Durch die hochwertige Polyamid-Felge ist keine zusätzliche Lagerung notwendig, sodass diese Ausführung sehr kostengünstig ist.
Einsatztemperaturen: -30°C ÷ +80°C

Ausführung

- Gehäuse
  - Standard: Stahlblech gepresst, verzinkt, blau chromatiert
  - Edelstahl **NI**
    (nur d_1 = 80, 100 und 125)
- Radachse verschraubt
- Radkörper Polyamid, schwarz stoss- und schlagfest, korrosionsbeständig
- Radlagerung
  Gleitlagerung **G**
  Kugellagerung * **K**
- Reifen Vollgummi spurlos, grau
- RoHS-konform

Bestellbeispiel

Edelstahl-Vollgummi-Apparatebockrolle HA 5102-100S-G-NI

Norm | d_1 | Lagerart | Edelstahl

* in der Regel nicht auf Lager, erfordert Mindestbestellmenge