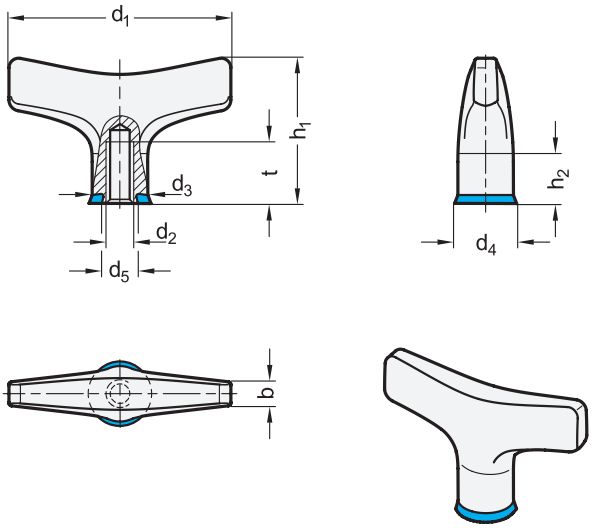

Rost frei | HD | FDA | iF product design award | GERMAN DESIGN AWARD

1 d_1	2 d_2	b	d_3	d_4	d_5	h_1	h_2 ≈	t min.
63	M 6	7	16	16,8	12	41	12	12
80	M 8	9	21	21,8	17	52	15	16
100	M 10	11	25	25,8	21	65	19	20

Ausführung

	3	4
• Edelstahl-Feinguss 1.4408 (A4)		
- mattiert (Ra < 0,8 µm)	MT	
- poliert (Ra < 0,8 µm)	PL	
• Dichtring		
- H-NBR temperaturbeständig -25 °C bis +150 °C		H
- EPDM temperaturbeständig -40 °C bis +120 °C		E
- blau		
- Härte 85 ±5 Shore A		
- FDA-konform		

- *Kunststoff-Eigenschaften → Seite QVX*
- *Edelstahl-Eigenschaften → Seite QVX*
- RoHS

Zubehör

- Dichtringe GN 7600 → *Seite QVX*

Auf Anfrage

- mit FKM-Dichtring (Fluor-Kautschuk) **F**

Hinweis

T-Griffe GN 5064 sind mit den DGUV-Prüfgrundsätzen konform und für den Einsatz in Hygienebereichen vorgesehen. Die Ausführung mit Oberfläche PL ist zusätzlich mit den Richtlinien der EHEDG konform. Die gedichtete Anschraubfläche ermöglicht eine totraumfreie Befestigung, die nicht schöpfende Geometrie in Verbindung mit der hohen Oberflächengüte wirkt Schmutzansammlung entgegen und erleichtert die Reinigung.

Mit T-Griffen lassen sich Bauteile heben, bewegen und schalten oder mittels Gewinde spannen. Durch die ergonomische Griffform können dabei große Bedienkräfte erzielt werden.

Aufgrund des verwendeten Werkstoffs können die T-Griffe darüber hinaus in besonders aggressiven Umgebungen eingesetzt werden.

siehe auch...

- *Produktfamilie Hygienic Design → Seite QVX*
- *T-Griffe GN 563.2 (Aluminium) → Seite QVX*
- *T-Griffe GN 5063 (Edelstahl) → Seite QVX*
- *Flügelmuttern GN 8341 (Edelstahl, Hygienic Design) → Seite QVX*

Bestellbeispiel

1 2 3 4
GN 5064-63-M6-PL-E

1	d_1
2	d_2
3	Oberfläche
4	Werkstoff (Dichtring)