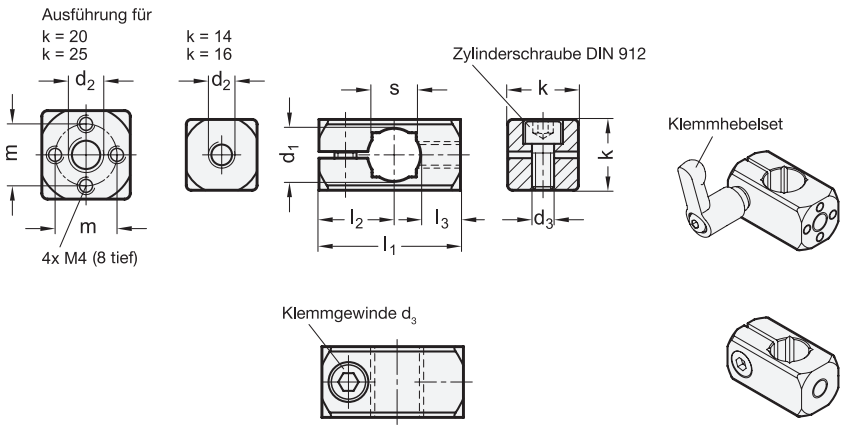

1 d_1 Bohrung für Wellentol. h11	2 d_2			d_3 Klemm-gewinde	k	l_1	l_2	l_3	m	s Vierkant	Klemmhebelsets für d_3
B 8	M 5	-	-	M 4	14	25	13,5	7,5	-	-	GN 511-M4-14
B 10	M 5	M 6	M 8	M 5	16	30	17	8	-	8	GN 511-M5-16
B 12	M 5	M 6	M 8	M 5	16	32	17	9	-	10	GN 511-M5-16
B 15	M 6	M 8	-	M 6	20	40	20,5	12	14	12	GN 511-M6-20
B 16	M 6	M 8	-	M 6	20	40	20,5	11,5	14	-	GN 511-M6-20
B 20	M 8	M 10	-	M 6	25	45	21,5	12	17	16	GN 511-M6-25

Ausführung

3

- Aluminium
  - matt, gleitgeschliffen **MT**
  - schwarz eloxiert **ELS**
- Zylinderschrauben DIN 912 Edelstahl nichtrostend, 1.4301
- *ISO-Passungen → Seite 2151*
- *Edelstahl-Eigenschaften → Seite 2166*
- RoHS

Zubehör

- Klemmhebelsets GN 511 → *Seite 1804*

Hinweis

Anbau-Klemmhalter GN 478 sind unter anderem zur Montage von Sensorhaltern GN 479 und Halteblechen GN 479.1 vorgesehen. Sie besitzen ein Zentralgewinde und ab Bohrung d_1 = B15 ein zusätzliches Bohrbild 4 x M4.

Die Klemmschraube ist in der Standardausführung eine Zylinderschraube mit Innensechskant DIN 912. Sie kann durch ein Klemmhebelset GN 511 ersetzt werden (Bestellbezeichnung siehe Maßtabelle).

siehe auch...

- *Sensorhalter GN 479 → Seite 1802*
- *Halteblech GN 479.1 → Seite 1803*
- *Haltestangen / Halterohre GN 480.1 → Seite 1833*

Bestellbeispiel		
GN 478-B16-M6-ELS (1 2 3)	1	d_1
	2	d_2
	3	Oberfläche