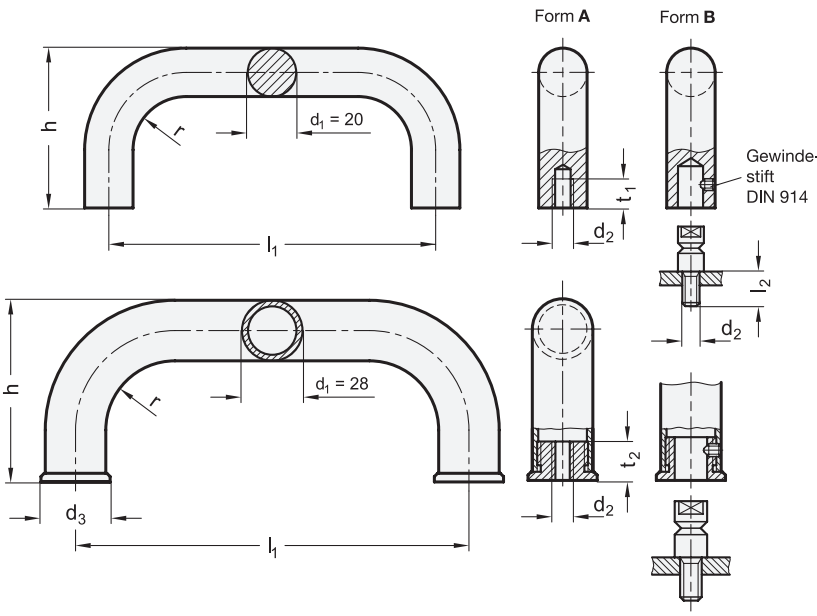

3 Form

A Montage von der Rückseite (Gewinde-Sackloch)

B Montage von der Bedienungsseite

1 d_1	2 l_1 ±0,5 Form A	±0,3 Form B Gewindebohrung für Montagebolzen	d_2	d_3	h	l_2	r ≈	t_1	t_2
20	200	200	M 8	-	68	20	22	15	-
20	250	250	M 8	-	68	20	22	15	-
20	300	300	M 8	-	68	20	22	15	-
20	350	350	M 8	-	68	20	22	15	-
28	250	250	M 10	32	90	20	32	-	17
28	300	300	M 10	32	90	20	32	-	17
28	350	350	M 10	32	90	20	32	-	17
28	400	400	M 10	32	90	20	32	-	17

Ausführung

- Edelstahl 1.4301
  d_1 = 20: Vollmaterial
  d_1 = 28: Rohr Ø 28 x 2
  matt gestrahlt
- Gewindebuchse / Montagebolzen
  Edelstahl 1.4305
- Gewindestift (Form B)
  d_1 = 20: DIN 914-M5-6-NI
  d_1 = 28: DIN 914-M6-8-NI
- *Angaben zur Belastbarkeit → Seite 2106*
- *Edelstahl-Eigenschaften → Seite 2166*
- RoHS

Hinweis

Bügelgriffe GN 426.5 können sowohl von der Rückseite (Form A) als auch von der Bedienungsseite (Form B) her montiert werden. In diesem Falle wird zunächst der Montagebolzen maschinenseitig eingeschraubt, dann der Griff aufgesteckt und seitlich mit dem Gewindestift gesichert.

Gleichzeitig erlauben die beiden Befestigungsarten die Montage paarweise gegenüberliegend, z. B. für Türen (Doppelgriff). In der Regel ist dazu ein Montagebolzen mit Sonderlänge l_2 erforderlich.

siehe auch...
- *Rohrgriffe GN 666.5 / GN 666.7 (Edelstahl) → Seite 206*

Bestellbeispiel		
GN 426.5-28-400-A (1 2 3)	1	d_1
	2	l_1
	3	Form