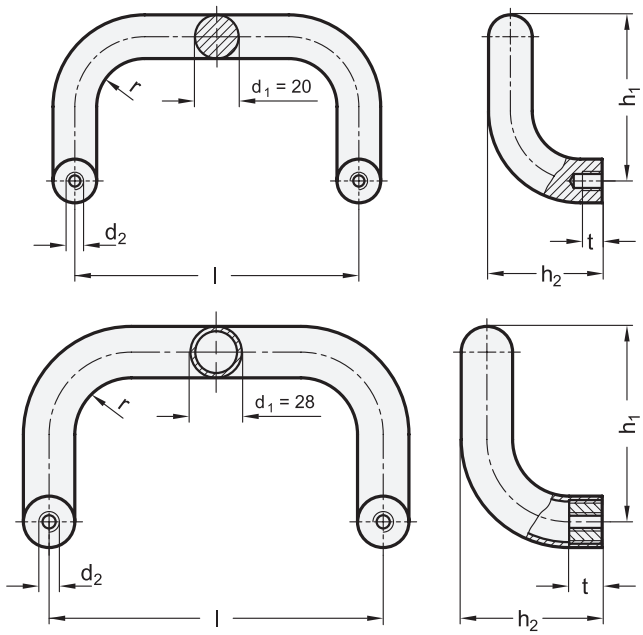

2 d_1	3 Länge l ±0,25	d_2	h_1	h_2	r	t min.
20	200	M 8	105	68	22	15
20	300	M 8	105	68	22	15
28	250	M 10	125	78	32	15
28	350	M 10	125	78	32	15
28	500	M 10	125	78	32	15

Ausführung

1 4

- Aluminium **AL**
  d_1 = 20: Vollmaterial
  d_1 = 28: Rohr Ø 28 x 4
  - kunststoffbeschichtet
    schwarz, RAL 9005, strukturmatt ● **SW**
    silber, RAL 9006, strukturmatt ● **SR**
  - blank, gleitgeschliffen ○ **BL**
- Gewindebuchse
  Aluminium
- *Angaben zur Belastbarkeit → Seite 2106*
- RoHS

Hinweis

Bügelgriffe GN 426.1 werden aus gebogenem Aluminiumprofil hergestellt.

siehe auch...

- *Bügelgriffe GN 565.2*
  (Aluminium, Montage von der Bedienungs- oder Rückseite) → Seite 114
- *Bügelgriffe GN 425.1 (Ø 8 / 10 / 12, Aluminium / Edelstahl, abgewinkelt) → Seite 152*
- *Rohrgriffe GN 333 (abgewinkelt) → Seite 186*

Bestellbeispiel

1 2 3 4
GN 426.1-AL-28-250-SW

1	Werkstoff
2	d_1
3	Länge l
4	Oberfläche