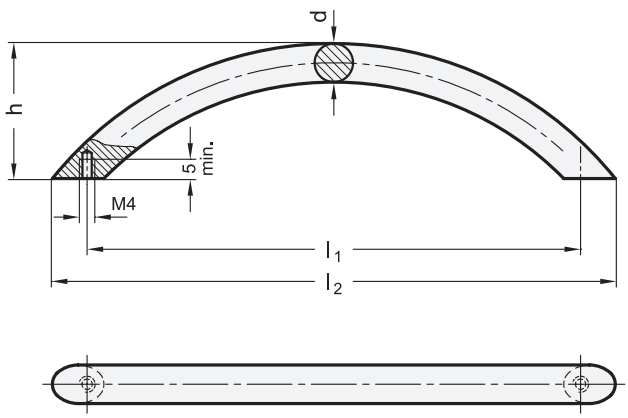

1 d	2 l_1	l_2 ≈	h ≈
10	64 ±0,25	75	35
10	96 ±0,25	111	35
10	128 ±0,25	146	35
10	160 ±0,25	181	35
10	192 ±0,35	219	35

Ausführung

3

- **GN 424.1**
  Stahl
  kunststoffbeschichtet
  - schwarz, RAL 9005, strukturmatt ● **SW**
  - silber, RAL 9006, strukturmatt ● **SR**
- **GN 424.5**
  Edelstahl
  - nichtrostend, 1.4305
  - matt gebürstet
- *Angaben zur Belastbarkeit → Seite 2106*
- *Edelstahl-Eigenschaften → Seite 2166*
- RoHS

Hinweis

siehe auch...

- *Bogengriffe GN 565.4*
  (Aluminium, Montage von der Bedienungs- oder Rückseite) → Seite 164

Bestellbeispiel (Stahl)		
GN 424.1-10-160-SR (1 2 3)	1	d
	2	l_1
	3	Oberfläche

Bestellbeispiel (Edelstahl)		
GN 424.5-10-128 (1 2)	1	d
	2	l_1