Rohrgriffe

Rohr Aluminium, Füße Zink-Druckguss

HANSER AG

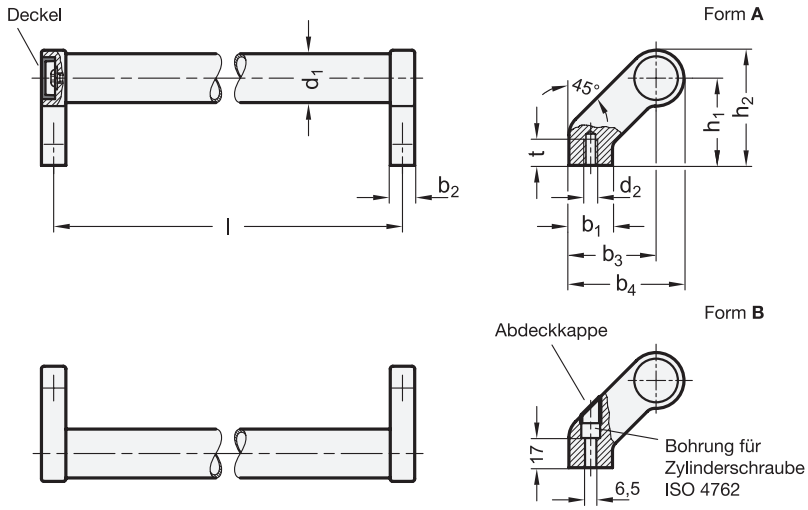

3 Form

A Montage von der Rückseite (Gewinde-Sackloch)

B Montage von der Bedienseite (nur für d_1 = 28)

1 d_1	2 Länge **l** ±0,25							d_2	b_1	b_2	b_3	b_4	h_1	h_2	t min.
20	180	200	250	300	350	400	-	M 6	24	12	42	54	42	54	12
28	200	250	300	350	400	500	600	M 8	25	14	50	66	50	66	15
30	200	300	350	400	500	600	1000	M 8	27	17	51	68	51	68	15

Ausführung

4

Griffrohr
Aluminium, Wandstärke 1,5 mm
- kunststoffbeschichtet schwarz, RAL 9005, strukturmatt Grifffüße schwarz ● **SW**
- eloxiert, naturfarben Grifffüße schwarz ● **EL**
- eloxiert, naturfarben Grifffüße silber ● **ES**

Grifffüße
Zink-Druckguss
kunststoffbeschichtet, strukturmatt
- schwarz, RAL 9005 (bei SW / EL)
- silber, RAL 9006 (bei ES)

Deckel
Kunststoff, hellgrau

Abdeckkappen (Form B)
Kunststoff
- schwarz (bei SW / EL)
- hellgrau (bei ES)

RoHS

Bei Rohrgriffen GN 333 kann das Griffrohr ohne weitere Bearbeitung an die Grifffüße angeschraubt werden. Deshalb lassen sich **Sonderlängen** einfach realisieren.
Ein typisches Einsatzgebiet für Rohrgriffe GN 333 sind doppelflügelige Schwenk- und Schiebetüren an Maschinen und Vorrichtungen.
Bei großen Grifflängen bzw. Belastungen können weitere Abstützungen hinzugefügt werden. Einzelne Abstützungen für Rohrgriffe Ø 28 (Form A) sind unter der Norm GN 333.8 lieferbar.

Hinweise	Seite
GN 333.1 Rohrgriffe (gerade)	QVX
GN 332 Rohrgriffe (mit elektrischer Schaltfunktion)	QVX

Technische Informationen	
Angaben zur Belastbarkeit	QVX

Zubehör	
GN 333.8 Abstützungen (für Rohre Ø 28, gerade)	QVX

Bestellbeispiel

1 2 3 4
GN 333-28-600-A-EL

1	d_1
2	Länge l
3	Form
4	Oberfläche