Kugelknöpfe

Kunststoff, Montage durch Aufschlagen

HANSER AG

Form **L**

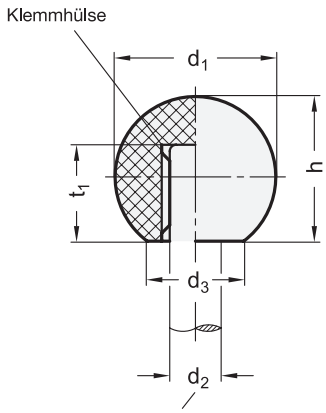

Form **M**

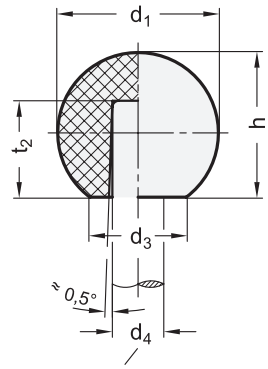

4 Form

L mit Klemmhülse
M mit kegeliger Bohrung

2 d_1	3 d_2 Form L	t_1 Form L	3 d_4 Form M	t_2 Form M	d_3 ≈	h ≈
16	B 4	11	B 4	9	8	15
16	-	-	B 5	9	8	15
20	B 5	13	B 5	12	12	18
20	-	-	B 6	12	12	18
25	B 6	16	B 6	16	15	22,5
25	B 8	15	B 8	16	15	22,5
25	B 10	15	-	-	15	22,5
32	B 8	15	B 8	17	18	29
32	B 10	20	B 10	17	18	29
32	B 12	20	-	-	18	29
40	B 10	25	B 10	22	22	37
40	B 12	23	B 12	22	22	37
50	B 12	20	-	-	28	46
50	B 16	23	-	-	28	46

Ausführung

1

Form L
Kunststoff, Phenolharz (PF) **KU**
- schwarz, glänzend
- Klemmhülse
  Federstahl

Form M
Kunststoff, Polyamid (PA) **KT**
- schlagfest
- schwarz, matt

RoHS

Auf Anfrage

rote Ausführung

Bei Verwendung von Kugelknöpfen DIN 319 Form L und M erübrigt sich das Gewinde am Schaft.
Sie werden durch leichte Schläge mit einem Schonhammer aufgetrieben, das Schaftende soll leicht gerundet oder gefast (30°) sein.
Vor der Montage der Kugelknöpfe Form L ist die Klemmhülse in die Bohrung einzulegen. Weiter ist zu beachten, dass der Knopf beim Aufschlagen senkrecht aufgesetzt bzw. achsparallel aufgetrieben wird. Ansonsten besteht die Gefahr, dass der Kugelknopf zerbricht.
Kugelknöpfe Form M stellen eine sehr preisgünstige Ausführung dar.

Hinweise	Seite
GN 319.1 Kugelknöpfe (Montage durch Aufschlagen)	QVX

Technische Informationen	
ISO-Passungen	QVX
Kunststoff-Eigenschaften	QVX

Bestellbeispiel

1 2 3 4
DIN 319-KU-40-B10-L

1	**Werkstoff**
2	**d_1**
3	**d_2 (d_4)**
4	**Form**