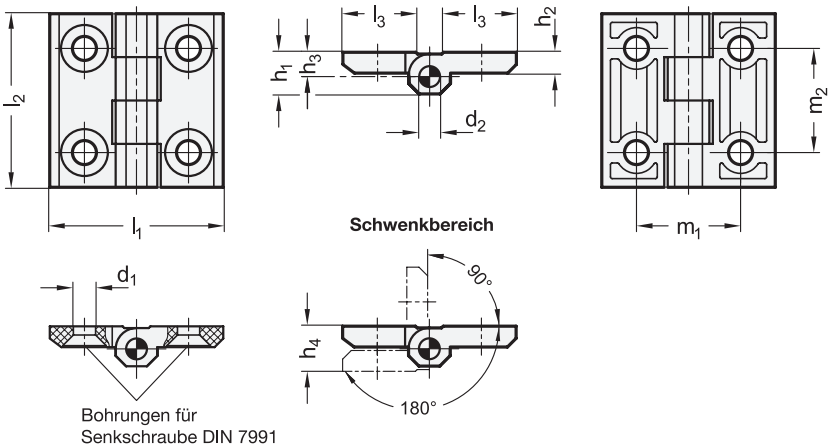

Rost frei | MD | VD | FDA

3 Form

A 2x2 Bohrungen für Senkschrauben

1 l_1	2 l_2	d_1	d_2	h_1	h_2	h_3	h_4 ≈	l_3	m_1 ±0,2	m_2 ±0,2
40	40	5,5	4	9	5	5,5	11	14	25	25
50	50	6,5	6	11,5	6	6,5	14	18	30	30

Ausführung

4

- Kunststoff
  Thermoplast (Polyamid PA)
  - glasfaserverstärkt
  - temperaturbeständig bis 80 °C
  - FDA-konformes Kunststoffgranulat
  - blau, RAL 5005, matt
  - visuell detektierbar **VDB**
- Kunststoff
  Thermoplast (Polyamid PA)
  - glasfaserverstärkt
  - temperaturbeständig bis 80 °C
  - FDA-konformes Kunststoffgranulat
  - metalldetektierbare Additive
  - blau, RAL 5001, matt
  - metalldetektierbar **MDB**
- Stift
  Edelstahl
  nichtrostend, 1.4305
- *Angaben zur Belastbarkeit → Seite 2126*
- *Kunststoff-Eigenschaften → Seite 2158*
- *Edelstahl-Eigenschaften → Seite 2166*
- RoHS

Hinweis

Scharniere GN 237.1 sind aus blauen, visuell oder metalldetektierbaren und FDA-konformen Kunststoffgranulaten gemäß FDA CFR.21 und EU 10/2011 hergestellt.

Die blaue Farbe ist für das menschliche Auge besonders gut sichtbar, wird aber auch durch optische Überwachungssysteme sehr gut erkannt. Somit kann der Produktionsprozess, z. B. von Lebensmitteln, überwacht und, sollten Fremdkörper in den Prozess gelangt sein, unterbrochen werden.

Der Kunststoff der Ausführung MDB ist mit metalldetektierbaren Additiven angereichert. Metalldetektoren sprechen ab einem Partikelvolumen von ca. 0,125 cm³ auf diesen Werkstoff an und entdecken so auch versteckte Kunststoffsplitter.

siehe auch...
- *Zusammenstellung der Scharniere-Bauarten → Seite 1284 ff.*
- *Scharniere GN 237 (Zink-Druckguss / Edelstahl / Aluminium) → Seite 1292*

Bestellbeispiel		
GN 237.1-50-50-A-VDB (1 2 3 4)	1	l_1
	2	l_2
	3	Form
	4	Werkstoff / Oberfläche