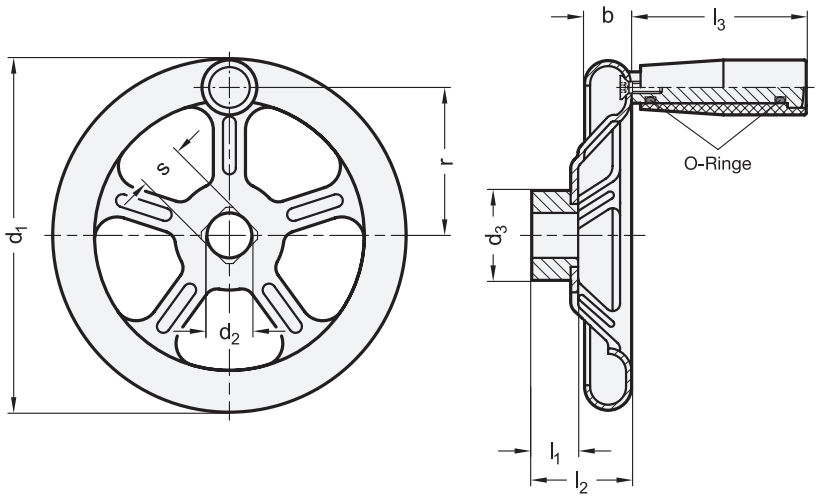

Rost frei

3 Bohrungskennzeichnung

B ohne Nabennut
K mit Nabennut
V mit Vierkant

5 Form

A ohne Griff
D mit drehbarem Griff (nur bei Edelstahl A4)

2 d_1	4 d_2 H9 Bohrung	4 s H11 Vierkant	b	d_3	l_1	l_2 ≈	l_3	r	Ø Zylindergriff	Anzahl der Speichen	Blechstärke
125*	11	V 11	18	30	18	29	-	-	-	3	1,5
160	12	V 12	22	30	20	37	80	68	26	4	1,5
200	14	V 14	22	40	24	46	80	88	26	4	2
250	17	V 17	30	45	28	52	90	108	28	5	2,5
315	19	V 19	35	55	33	64	90	138	28	5	2,5
400	24	V 24	40	65	38	82	90	179	28	5	3

*nur Form A

Ausführung

	1	6
• Stahl kunststoffbeschichtet schwarz, RAL 9005, strukturmatt - Radkörper aus Stahlblech - Nabe angeschweißt	ST	● SW
• Edelstahl nichtrostend, 1.4404 (A4) - matt gestrahlt - Radkörper aus Edelstahlblech - Nabe angeschweißt	A4	GS

• Drehbare Zylindergriffe ähnlich GN 598.2
- Kunststoff, Duroplast schwarz, glänzend
- Achsteil Edelstahl nichtrostend, 1.4404
- O-Ringe Gummi NBR (Perbunan®)

• *Nabennut P9 DIN 6885 → Seite 2078*
• *Vierkant DIN 79 → Seite 2082*
• *Querbohrungen GN 110 → Seite 2080*
• *ISO-Passungen → Seite 2151*
• *Edelstahl-Eigenschaften → Seite 2166*
• RoHS

Hinweis

Handräder GN 228 aus Stahlblech bzw. Edelstahlblech sind robust und unempfindlich gegen Stöße und Schläge. Die Nabenlängen l_1 und der Durchmesser d_3 entsprechen der DIN 950.

Die Edelstahl-Ausführung eignet sich aufgrund der verwendeten A4-Werkstoffe für Einsatzfälle in stark korrosiven Umfeldern.

Bei den drehbaren Zylindergriffen der Form D minimieren die O-Ringe das radiale Spiel, schützen die Grifflagerung vor eindringendem Schmutz und verhindern die durch Vibration entstehenden Geräusche.

siehe auch...
• *Vorlegescheiben GN 184 (zur axialen Befestigung) → Seite 1090*
• *Edelstahl-Handräder GN 950.6 → Seite 246*
• *Edelstahl-Handräder GN 949 → Seite 247*
• *Handräder DIN 950 (Gusseisen / Aluminium) → Seite 245*

Bestellbeispiel

1 2 3 4 5 6
GN 228-ST-160-V12-A-SW

1	Werkstoff
2	d_1
3	Bohrungskennzeichnung
4	s (d_2)
5	Form
6	Farbe (Oberfläche)