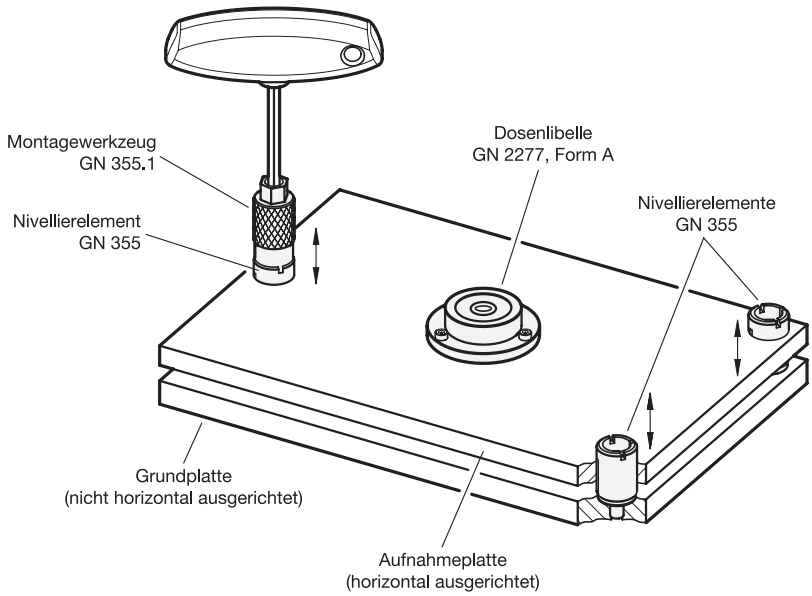

Anwendungsbeispiel

Zwischen den Dosenlibellen GN 2277 und den Nivellierelementen, hier im Beispiel die Nivellierelemente GN 355 mit zugehörigem Montagewerkzeug GN 355.1, ergibt sich ein ideales Zusammenspiel, wenn eine Aufnahmeplatte exakt in die Horizontallage gebracht werden soll.

Eine fest montierte Dosenlibelle erlaubt auch nach der erstmaligen Justierung die erneute Kontrolle der korrekten Ausrichtung.

siehe auch...
- *Nivellierelemente GN 355 → Seite 1139*
- *Montagewerkzeug für Nivellierelemente GN 355.1 → Seite 1141*