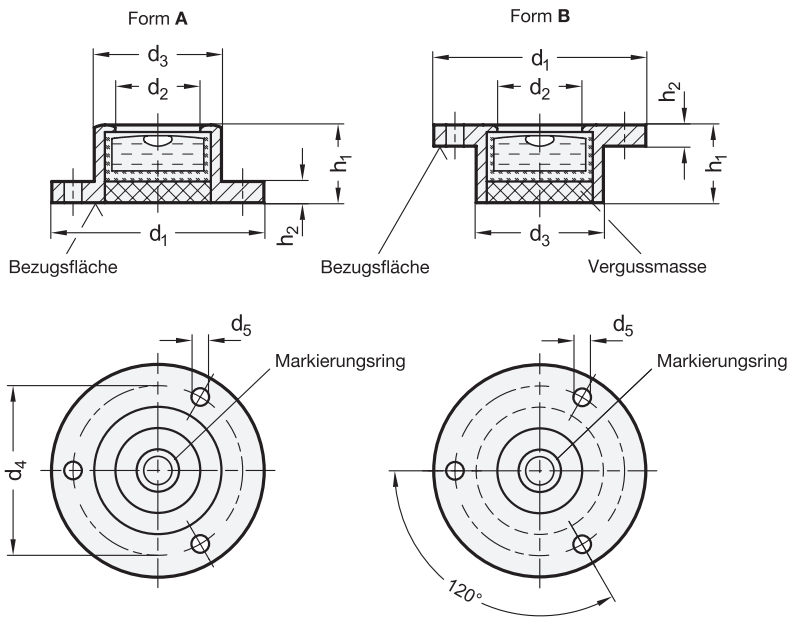

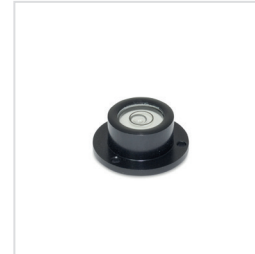

4 Empfindlichkeit

30 Winkelminuten, pro 2 mm Blasenweg

5 Form

A Befestigungsflansch zum Aufsetzen

B Befestigungsflansch zum Einlassen (Bund)

2

d_1	d_2	d_3	d_4	d_5	h_1	h_2
20	10	14	17	1,8	10	1,8
25	12	17	21	2,2	10	2
30	12	18	24	3,2	11	3
40	20	28	34,5	3,2	14	4
50	25	34	43	3,2	15	5

Ausführung

1 3

- Gehäuse
  Aluminium
  eloxiert, naturfarben — **ALN**
  eloxiert, schwarz — **ALS**
- Libelleneinsatz
  Glas-Kunststoffkörper
  Füllung
  farblos-transparent — **K**
- Vergussmasse
  mineralisch
- RoHS

Zubehör

- Justierplatten GN 2277.1 → *Seite 318*

Auf Anfrage

- Füllung, grün-transparent
- andere Empfindlichkeiten
- Messing- oder Edelstahl-Gehäuse

Hinweis

Dosenlibellen GN 2277 werden zur Überprüfung der horizontalen Lage von Vorrichtungen, Maschinen sowie Geräten und Instrumenten eingesetzt.

Die Libellen sind zur Bezugsfläche so ausgerichtet, dass sich die Blase innerhalb des Markierungsrings befindet, wenn die horizontale Lage der Auflagefläche erreicht ist.

siehe auch...
- *Allgemeine Hinweise zu Dosen- , Längs- und Kreuzlibellen → Seite 315*
- *Dosenlibellen GN 2278 (zum Einlassen in Bohrungen) → Seite 319*
- *Dosenlibellen GN 2279 (zum Aufsetzen) → Seite 320*
- *Kreuzlibellen GN 2276 (zum Anschrauben) → Seite 325*
- *Längslibellen GN 2282 → Seite 323*

Bestellbeispiel

1 2 3 4 5
GN 2277-ALS-50-K-30-A

1	Werkstoff / Oberfläche
2	d_1
3	Füllung
4	Empfindlichkeit
5	Form

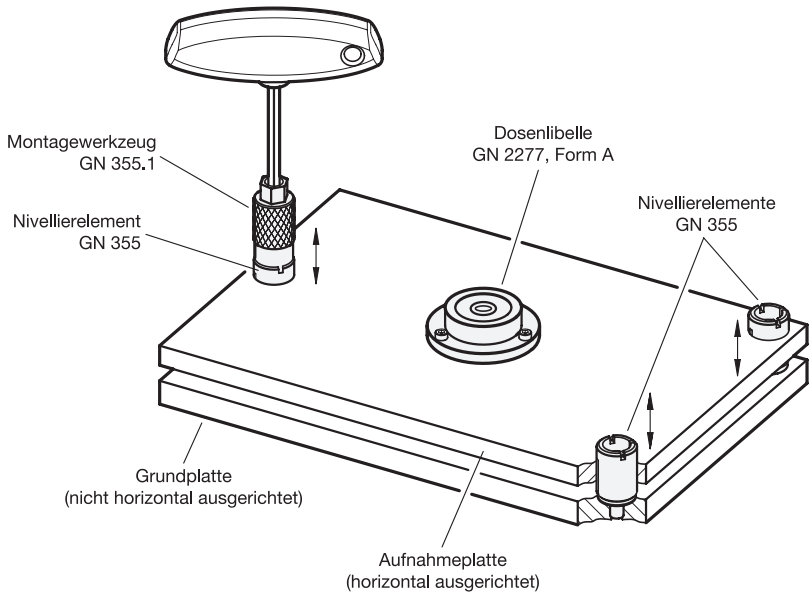

Anwendungsbeispiel

Zwischen den Dosenlibellen GN 2277 und den Nivellierelementen, hier im Beispiel die Nivellierelemente GN 355 mit zugehörigem Montagewerkzeug GN 355.1, ergibt sich ein ideales Zusammenspiel, wenn eine Aufnahmeplatte exakt in die Horizontallage gebracht werden soll.

Eine fest montierte Dosenlibelle erlaubt auch nach der erstmaligen Justierung die erneute Kontrolle der korrekten Ausrichtung.

siehe auch...
- *Nivellierelemente GN 355 → Seite 1139*
- *Montagewerkzeug für Nivellierelemente GN 355.1 → Seite 1141*