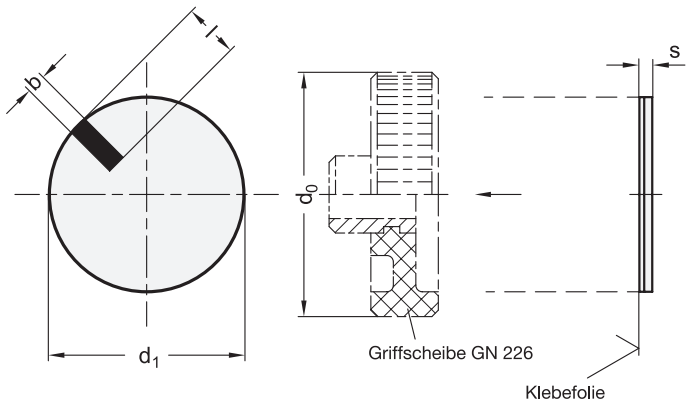

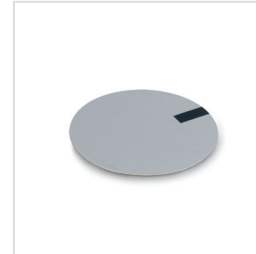

2 Form

A mit schwarzer Markierung
B neutral

1

d_1	d_2 Griffscheibe	b	Länge l	s
39	50	4	10	0,4
52	63	5	12	0,4
67	80	6	15	0,4

Ausführung

- Aluminium
  - naturfarben eloxiert
  - Markierung schwarz
  - selbstklebend
- RoHS

Hinweis

Deckschilder GN 226.1 geben den Griffscheiben GN 226 nicht nur ein ansprechendes Aussehen, sondern erweitern auch deren Anwendungsbereich:

Neben der serienmäßig angebotenen Markierung können auf die neutralen Schilder Symbole und dergleichen aufgedruckt werden.

Deckschilder und Griffscheiben werden getrennt, also unmontiert geliefert.

Bestellbeispiel		
GN 226.1-52-A (1 2)	1	d_1
	2	Form