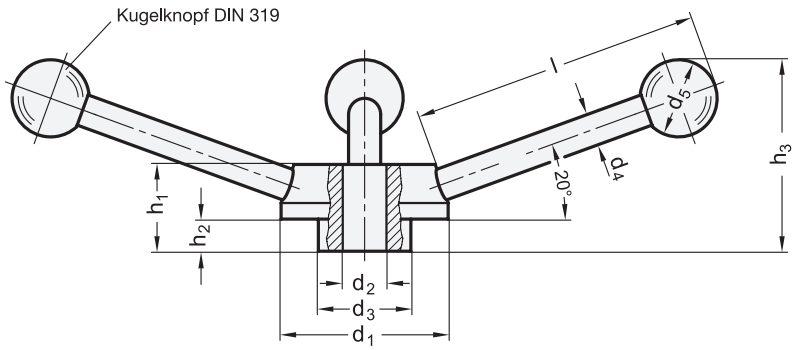

2 Bohrungskennzeichen

B ohne Nabennut
K mit Nabennut
V mit Vierkant

1 d_1	3 d_2 Bohrung H7 Vierkant H11	d_3	d_4	d_5	h_1	h_2	h_3 ≈	Länge l ≈
50	12	28	8	20	26	9	53	82
55	14	30	10	25	28	10	61	96
60	15	32	10	25	30	11	64	96
65	16	35	12	30	32	12	71	110
72	18	40	12	32	36	14	80	124
80	20	44	14	35	40	16	89	138
100	24	54	16	40	52	24	113	170

Ausführung

- Stahl
  brüniert
- Kugelknöpfe DIN 319
  Kunststoff, Duroplast
  schwarz, glänzend
- *Nabennut P9 DIN 6885 → Seite 2078*
- *Vierkant DIN 79 → Seite 2082*
- *ISO-Passungen → Seite 2151*
- RoHS

Bestellbeispiel		
GN 213-65-B16 (1 2 3)	1	d_1
	2	Bohrungskennzeichen
	3	d_2