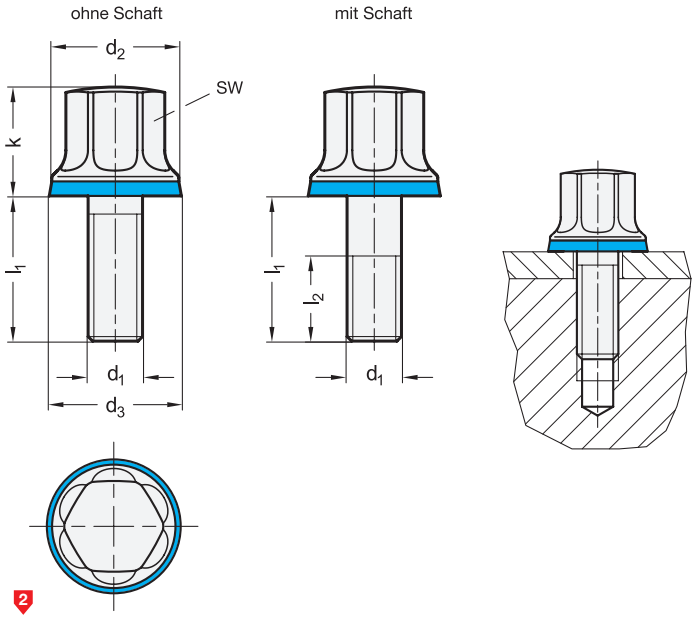

1	2											
d_1	l_1 ohne Schaft				l_1 mit Schaft			d_2	d_3	k	l_2	sw
M 4	8	10	12	-	16	-	-	11	11,8	9,5	14	7
M 5	10	16	-	-	20	-	-	12	12,8	10	16	8
M 6	12	16	20	25	30	-	-	14	14,8	12	18	10
M 8	16	20	25	30	40	-	-	18	18,8	14,5	22	13
M 10	20	25	30	-	40	50	-	21	21,8	18	26	16
M 12	25	30	-	-	40	50	60	25	25,8	21	30	18
M 16	30	40	-	-	50	60	70	32	32,8	26	38	24
M 20	40	-	-	-	60	-	-	40	40,8	32	46	30

Ausführung

	3	4
• Edelstahl 1.4404 (A4)		
- mattiert (Ra < 0,8 µm)	**MT**	
- poliert (Ra < 0,8 µm)	**PL**	
• Dichtring		
- H-NBR temperaturbeständig -25 °C bis +150 °C		**H**
- EPDM temperaturbeständig -40 °C bis +120 °C		**E**
- blau		
- Härte 85 ±5 Shore A		
- FDA-konform		

- *EHEDG-Grundlagen* → *Seite 1454*
- *Kunststoff-Eigenschaften* → *Seite 2158*
- *Edelstahl-Eigenschaften* → *Seite 2166*
- RoHS

Zubehör

- Dichtringe GN 7600 → *Seite QVX*

Auf Anfrage

- mit FKM-Dichtring (Fluor-Kautschuk) **F**

Hinweis

Schrauben GN 1580 sind nach den Richtlinien der EHEDG zertifiziert und daher hervorragend für den Einsatz in Hygienebereichen geeignet. Die gedichtete Anschraubfläche ermöglicht eine totraumfreie Befestigung von Bauteilen. Die hohe Oberflächengüte sowie große Eckradien und geschlossene Flächen verhindern das Anhaften von Schmutz bzw. erleichtern die Reinigung.

siehe auch...

- *Produktfamilie Hygienic Design* → *Seite 16*
- *Stellfüße GN 20 (Edelstahl, mit Befestigungsbohrungen, Hygienic Design)* → *Seite 1450*
- *Muttern GN 1580 (Edelstahl, Hygienic Design)* → *Seite 1081*

Bestellbeispiel

1 2 3 4
GN 1580-M8-30-PL-E

1	d_1
2	l_1
3	Oberfläche
4	Werkstoff (Dichtung)