Flansch-Verfahrschlitten

Aluminium, zweiteilig, mit 4 Befestigungsbohrungen

HANSER AG

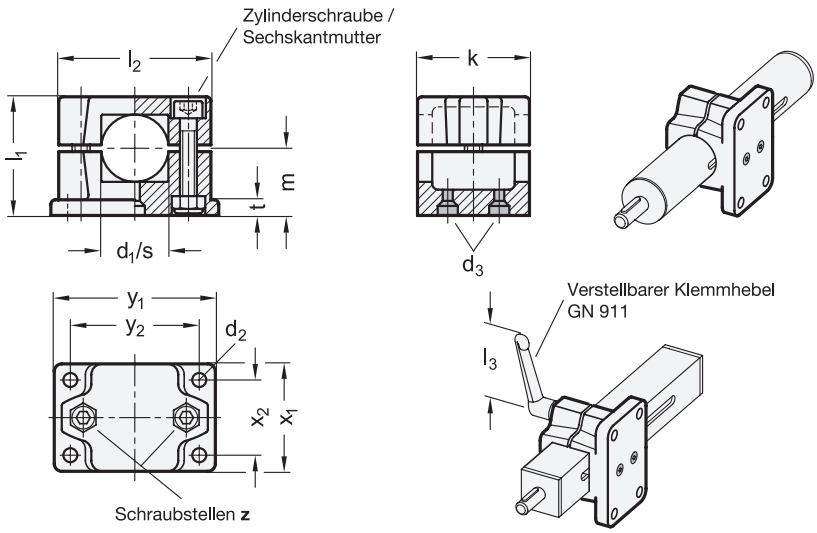

2 Kennziffer

2 mit 2 Edelstahl-Zylinderschrauben DIN 912

1 d_1 Bohrung	1 s Vierkant	d_2	d_3 Befestigungs-schrauben am Mitnehmer	k Klemm-länge	l_1	l_2	m	t	x_1	x_2	y_1	y_2	z Schraub-stellen	Zubehör empf. Klemmhebel GN 911 für z l_3	
B 30	V 30	6,5	M 4	50	53	68	30	7	50	35	75	60	M8-35	63	78
B 40	V 40	11	M 5	76	81,5	98	46,5	14	76	50	115	90	M10-60	78	92
B 50	V 50	11	M 6	76	81,5	98	46,5	14	76	50	115	90	M10-60	78	92

Ausführung

3

- Aluminium
  kunststoffbeschichtet
  schwarz, RAL 9005, strukturmatt ● SW
- Zylinderschrauben DIN 912
  Edelstahl, nichtrostend 1.4301
- Sechskantmuttern DIN 985
  Edelstahl, nichtrostend 1.4301
  selbstsichernd durch Polyamidring
- *Edelstahl-Eigenschaften → Seite 2166*
- RoHS

Zubehör

- Verstellbare Klemmhebel GN 911
  → Seite 1784

Hinweis

Flansch-Verfahrschlitten GN 147.1 basieren auf Flansch-Klemmverbindern. Durch zusätzlich eingebrachte Befestigungsbohrungen wird die Verbindung zum Mitnehmer einer Lineareinheit hergestellt.

Über die Schraubstellen **z** kann das Laufspiel der Führungsbohrung d_1 / s eingestellt oder der Verfahrschlitten nach erfolgter Verstellung geklemmt werden.

Wenn die Klemmung schnell und werkzeuglos erfolgen soll, können die Zylinderschrauben durch die in der Tabelle als Zubehör angegebenen verstellbaren Klemmhebel GN 911 ersetzt werden.

siehe auch...

- *Lineareinheiten GN 291 → Seite 1950*
- *Lineareinheiten GN 292 → Seite 1952*
- *Lineareinheiten GN 293 → Seite 1953*
- *Vierkant-Lineareinheiten GN 291.1 → Seite 1973*

Bestellbeispiel		
GN 147.1-B50-2-SW (1 2 3)	1	d_1 (s)
	2	Kennziffer
	3	Oberfläche