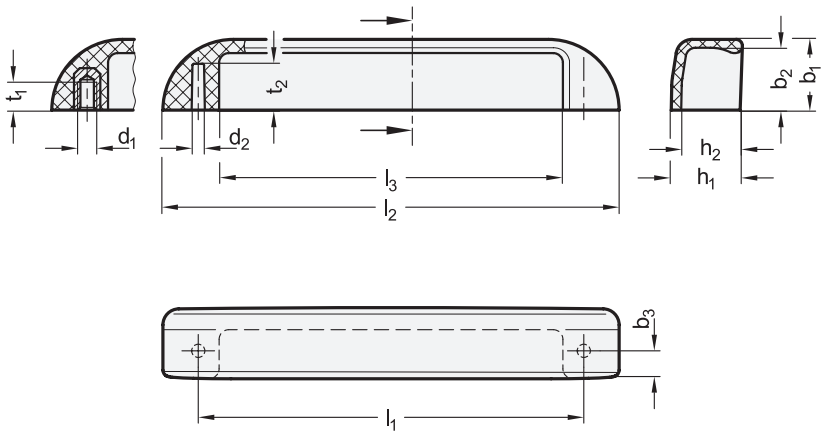

1	2	2									
l_1	d_1	d_2	b_1	b_2	b_3	h_1	h_2	l_2	l_3	t_1	t_2
120	M 4	B 4,5	22	19,5	8	21	18	142	107	10	13

Ausführung

3

- Kunststoff
  Thermoplast (Polyamid PA)
  - glasfaserverstärkt
  - temperaturbeständig bis 110 °C
  - schwarzgrau, RAL 7021, matt ● SG
- Gewindebuchse
  Messing
- *Festigkeitswerte → Seite 2116*
- *Kunststoff-Eigenschaften → Seite 2158*
- RoHS

Hinweis

Griffleisten GN 130.2 mit Bohrung B 4,5 sind zur Befestigung mit Blechschrauben der Gewindegröße ST 4,8, wie z. B. Linsenkopf-Blechschrauben nach DIN ISO 7049, vorgesehen. Sie zeichnen sich durch die schmale Bauform aus.

siehe auch...
- *Griffleisten GN 730 (Aluminium) → Seite 214*
- *Griffleisten GN 430 (Aluminium) → Seite 212*

Bestellbeispiel		
GN 130.2-120-M4-SG (1 2 3)	1	l_1
	2	d_1 (d_2)
	3	Farbe