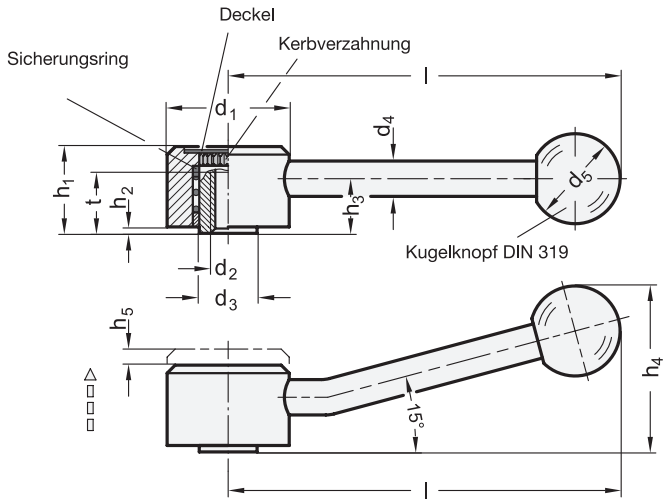

Rost frei

3 Form

D Hebel gerade
E Hebel schräg

1 d_1	2 d_2		d_3	d_4	d_5	h_1	h_2	h_3	h_4 ≈	h_5 Rastweg	Länge l	t min.
32	M 6	M 8	13,5	8	20	20,5	1,5	12,5	36	4	100	11
36	M 8	M 10	16	10	25	24,5	2	15	45	4,5	120	14
40	M 10	M 12	19	12	30	30	4	19	53	4,5	130	17
45	M 12	M 16	23	12	32	35,5	4	24	64	5	145	23

Ausführung

- Edelstahl
  nichtrostend, 1.4305
  matt gestrahlt
- Deckel
  Kunststoff, hellgrau
- Kugelknöpfe DIN 319
  Kunststoff, Duroplast
  schwarz, glänzend
- Sicherungsring
  Kunststoff (Polyacetal)
- *Kunststoff-Eigenschaften → Seite 2158*
- *Edelstahl-Eigenschaften → Seite 2166*
- RoHS

Auf Anfrage

- mit Gewinde-Durchloch

Hinweis

Edelstahl-Flachspannhebel GN 125.5 zeichnen sich durch eine niedrige Bauhöhe aus.

Wie alle verstellbaren Spannhebel sind sie vorzugsweise dann einzusetzen, wenn der Spannbereich begrenzt oder eine bestimmte Spannstellung erwünscht ist. Der Gewindeeinsatz ist durch eine Kerbverzahnung mit dem Griff lösbar verbunden.

Durch Anheben (Ziehen) der Hebelnabe wird die Kerbverzahnung frei und der Spannhebel kann in die günstigste Spannposition geschwenkt werden. Beim „Loslassen“ rastet der Griff selbsttätig wieder ein.

siehe auch...
- *Verstellbare Flachspannhebel GN 125 (Stahl, brüniert) → Seite 484*
- *Verstellbare Flachspannhebel GN 126.1 (Buchse Edelstahl) → Seite 488*

Bestellbeispiel		
GN 125.5-40-M12-E (1 2 3)	1	d_1
	2	d_2
	3	Form